見積参考資料

工事名　Ｒ３徳土　蔵本公園　徳・庄町１　防球ネット設置工事（２）

◇経費情報◇

工種区分	公園工事
単価地区	徳島東部１
施工地域・工事場所	市街地（DID補正）（１）－３
前金支出割合	補正を行わない
契約保証	金銭的保証
現場環境改善費	計上しない

注意

「見積参考資料」は入札参加者の迅速で適正な工事費の見積りのための一資料であり、請負契約を拘束するものではない。

設計内訳書（本02(ﾗｲﾄ側ﾈｯﾄ)）

工事名	Ｒ３徳土　蔵本公園　徳・庄町１　防球ネット設置工事（２）	事業区分 工事区分	公園緑地整備･改修 ｸﾞﾗｳﾝﾄﾞ･ｺｰﾄ整備

工事区分・工種・種別・細別	規格	単位	数量	単価	金額	数量・金額増減	摘要
ｸﾞﾗｳﾝﾄﾞ･ｺｰﾄ整備		式	1				
ｸﾞﾗｳﾝﾄﾞ･ｺｰﾄ施設整備工		式	1				
防球ﾈｯﾄ工 R15,R16		式	1				
防球ﾈｯﾄ支柱 R15,R16		本	2				単　1号
防球ﾈｯﾄ R14～R16	超高分子量ﾎﾟﾘｴﾁﾚﾝ製ﾈｯﾄ45mm目	m2	360				単　2号
避雷設備 R15		箇所	1				単　3号
天井ﾈｯﾄ	超高分子量ﾎﾟﾘｴﾁﾚﾝ製ﾈｯﾄ45mm目	m2	360				単　4号
電動ｳｨﾝﾁ		台	1				単　5号
防球ﾈｯﾄ基礎工		式	1				
鋼管杭 R15	鋼管径(杭径):800mm,鋼管杭板厚:12mm,鋼管長(杭長)L=16.0m,SKK490	本	1				単　6号
鋼管杭 R16	鋼管径(杭径):800mm,鋼管杭板厚:9mm,鋼管長(杭長)L=16.5m,SKK400	本	1				単　7号
現場取卸（鋼管杭）		t	6.6				単　8号
防球ﾈｯﾄ基礎ｺﾝｸﾘｰﾄ工 R15,R16		式	1				

徳島県

設計内訳書（本02(ﾗｲﾄ側ﾈｯﾄ)）

工事名	Ｒ３徳土　蔵本公園　徳・庄町１　防球ネット設置工事（２）	事業区分 工事区分	公園緑地整備･改修 ｸﾞﾗｳﾝﾄﾞ･ｺｰﾄ整備

工事区分・工種・種別・細別	規格	単位	数量	単価	金額	数量・金額増減	摘要
1-2号根巻ｺﾝｸﾘｰﾄ		基	2				単　9号
仮設工		式	1				
工事用道路工		式	1				
土木養生ｼｰﾄ	合成繊維不織布t=10mm	m2	293				単　10号
敷鉄板	鋼材規格:22×1524×3048,作業区分:設置･撤去	m2	381				単　11号
施設整備		式	1				
電気設備工		式	1				
照明設備工 R9,R10		式	1				
ﾊﾝﾄﾞﾎｰﾙ（移設）	H1-6	箇所	1				単　12号
電線（一時撤去）	6KV CV14sq-3c	m	102				単　13号
電線管路工 ｳｨﾝﾁ		式	1				
電線管 屋内露出	電線管種類:厚鋼電線管,電線管規格:G28	m	7				単　14号
電線管 屋外露出	電線管種類:厚鋼電線管,電線管規格:G28	m	19				単　15号

設計内訳書（本02(ﾗｲﾄ側ﾈｯﾄ)）

工事名	Ｒ３徳土　蔵本公園　徳・庄町１　防球ネット設置工事（２）	事業区分 工事区分	公園緑地整備･改修 施設整備

工事区分・工種・種別・細別	規格	単位	数量	単価	金額	数量・金額増減	摘要
電線管 地中	電線管種類:波付硬質合成樹脂管,電線管規格:FEP30	m	16				単　16号
電線管	電線管種類:金属可とう電線管,電線管規格:F2-WP,#30,ﾋﾞﾆﾙ被覆	m	2				単　17号
電線 屋内管内	電線種類:EM-CE3.5sq-3C,電線規格:仕上り外形12mm	m	7				単　18号
電線 屋内ころがし	電線種類:EM-CE3.5sq-3C,電線規格:仕上り外形12mm	m	31				単　19号
電線 屋外管内	電線種類:EM-CE3.5sq-3C,電線規格:仕上り外形12mm	m	21				単　20号
電線 地中管内	電線種類:EM-CE3.5sq-3C,電線規格:仕上り外形12mm	m	16				単　21号
漏電遮断器	3P200V　30AF/15AT	個	1				単　22号
埋設ｼｰﾄ	埋設ｼｰﾄの種類:ﾎﾟﾘｴﾁﾚﾝｸﾛｽ(2倍),埋設ｼｰﾄの規格:150mm×50m	m	14				単　23号
異種管接続材 FEP30⇔G28		組	3				単　24号
ﾌﾟﾙﾎﾞｯｸｽ	100×250×250,SUS,WP	個	2				単　25号
削孔	φ50mm	孔	2				単　26号
園路広場整備工		式	1				
ｱｽﾌｧﾙﾄ舗装工		式	1				

設計内訳書（本02(ﾗｲﾄ側ﾈｯﾄ)）

工事名	Ｒ３徳土　蔵本公園　徳・庄町１　防球ネット設置工事（２）	事業区分 工事区分	公園緑地整備･改修 施設整備

工事区分・工種・種別・細別	規格	単位	数量	単価	金額	数量・金額増減	摘要
下層路盤(歩道部)	路盤材種類:再生ｸﾗｯｼｬﾗﾝ RC-30,仕上り厚:100mm	m2	8				単　27号
表層(歩道部) R15,R16	材料種類:再生密粒度ｱｽﾌｧﾙﾄ混合物(13),舗装厚:40mm,平均幅員:1.4m以上	m2	8				単　28号
ｺﾝｸﾘｰﾄ系舗装工		式	1				
公園ｺﾝｸﾘｰﾄ舗装 R15,R16	路盤材料の種類:RC-40,ｺﾝｸﾘｰﾄの種類:18-8-25(20),BBorN,W/C≦60%,仕上り厚:150mm	m2	2				単　29号
公園ｺﾝｸﾘｰﾄ舗装 R10	路盤材料の種類:RC-40,ｺﾝｸﾘｰﾄの種類:18-8-25(20),BBorN,W/C≦60%,仕上り厚:150mm	m2	4				単　30号
ﾚﾝｶﾞ･ﾀｲﾙ系舗装工		式	1				
ﾀｲﾙ舗装(再利用撤去) R16	ﾀｲﾙ:20mm,ﾓﾙﾀﾙ:20mm,ｺﾝｸﾘｰﾄ:150mm	m2	4				単　31号
ﾀｲﾙ舗装(再利用設置) R16	路盤材料の種類:RC-40,ﾀｲﾙの種類:既設流用,ﾀｲﾙの規格:300×300×20,仕上り厚:190mm	m2	2				単　32号
視覚障害者誘導用ﾌﾞﾛｯｸ工		式	1				
視覚障害者誘導用点字ｼｰﾄ	種類:誘導・警告用,規格:300×300	m2	3				単　33号
管理施設整備工		式	1				
柵工 R10		式	1				
ﾌｪﾝｽ	ﾌｪﾝｽの種類:H=1.8m+0.3m（忍び返し付）,ﾌｪﾝｽの規格:張高1800mm	m	15				単　34号

設計内訳書（本02(ﾗｲﾄ側ﾈｯﾄ)）

工事名	Ｒ３徳土　蔵本公園　徳・庄町１　防球ネット設置工事（２）	事業区分 工事区分	公園緑地整備･改修 施設整備

工事区分・工種・種別・細別	規格	単位	数量	単価	金額	数量・金額増減	摘要
金網･支柱(立入防止柵)	支柱柵高:1.2m,支柱間隔:2m	m	8				単　35号
構造物撤去工		式	1				
構造物取壊し工		式	1				
舗装版切断	舗装版種別:ｱｽﾌｧﾙﾄ舗装版,ｱｽﾌｧﾙﾄ舗装版厚:15cm以下	m	25				単　36号
舗装版切断	舗装版種別:ｺﾝｸﾘｰﾄ舗装版,ｺﾝｸﾘｰﾄ舗装版厚:15cm以下	m	9				単　37号
舗装版切断	舗装版種別:ｺﾝｸﾘｰﾄ舗装版,ｺﾝｸﾘｰﾄ舗装版厚:15cmを超え30cm以下	m	6				単　38号
舗装版破砕	舗装版種別:ｱｽﾌｧﾙﾄ舗装版,舗装版厚:4cm	m2	9				単　39号
舗装版破砕	舗装版種別:ｺﾝｸﾘｰﾄ舗装版,舗装版厚:15cm	m2	2				単　40号
運搬処理工 R15,R16		式	1				
殻運搬	殻種別:ｺﾝｸﾘｰﾄ殻(無筋)	m3	0.4				単　41号
殻処分	殻種別:ｺﾝｸﾘｰﾄ殻(無筋)	m3	0.4				単　42号
殻運搬	殻種別:ｱｽﾌｧﾙﾄ殻	m3	0.4				単　43号
殻処分	殻種別:ｱｽﾌｧﾙﾄ殻	m3	0.4				単　44号

設計内訳書（本02(ﾗｲﾄ側ﾈｯﾄ)）

工事名	Ｒ３徳土　蔵本公園　徳・庄町１　防球ネット設置工事（２）	事業区分 工事区分	公園緑地整備･改修 施設整備

工事区分・工種・種別・細別	規格	単位	数量	単価	金額	数量・金額増減	摘要
汚泥運搬処分	舗装版切断汚泥	m3	0.2				単　45号
汚泥運搬処分	杭汚泥	m3	15				単　46号
基盤整備		式	1				
公園土工		式	1				
残土処理工		式	1				
土砂等運搬	土質:土砂(岩塊･玉石混り土含む)	m3	50				単　47号
公園土工		式	1				
床掘		m3	30				単　48号
埋戻し		m3	20				単　49号
埋戻	再生砂	m3	2				単　50号
擁壁工		式	1				
場所打擁壁工 張りｺﾝｸﾘｰﾄ擁壁 R10		式	1				
ｺﾝｸﾘｰﾄ	18-8-40,BBorN,W/C≦60%	m3	26				単　51号

設計内訳書（本02(ﾗｲﾄ側ﾈｯﾄ)）

工事名	Ｒ３徳土　蔵本公園　徳・庄町１　防球ネット設置工事（２）	事業区分 工事区分	公園緑地整備･改修 基盤整備

工事区分・工種・種別・細別	規格	単位	数量	単価	金額	数量・金額増減	摘要
型枠		m2	50				単　52号
足場	安全ﾈｯﾄ:無し	掛m2	50				単　53号
裏込砕石	RC-40	m3	14				単　54号
水抜ﾊﾟｲﾌﾟ	管径･管種類:VPφ65,ﾌｨﾙﾀｰ:有り	m	9				単　55号
基礎ｺﾝｸﾘｰﾄ	18-8-25(20),BBorN,W/C≦60%	m	13				単　56号
基礎ｺﾝｸﾘｰﾄ 防球ﾈｯﾄ柱部	18-8-25(20),BBorN,W/C≦60%	m	1				単　57号
充填ｺﾝｸﾘｰﾄ	18-8-25(20),BBorN,W/C≦60%	m3	0.1				単　58号
天端ｺﾝｸﾘｰﾄ	18-8-25(20),BBorN,W/C≦60%	m	12				単　59号
仮設工		式	1				
土留･仮締切工		式	1				
土のう	撤去	袋	42				単　60号
交通管理工		式	1				
交通誘導警備員		人日	180				単　61号

設計内訳書（本02(ﾗｲﾄ側ﾈｯﾄ)）

工事名	Ｒ３徳土　蔵本公園　徳・庄町１　防球ネット設置工事（２）	事業区分 工事区分	公園緑地整備･改修 基盤整備

工事区分・工種・種別・細別	規格	単位	数量	単価	金額	数量・金額増減	摘要
直接工事費		式	1				
共通仮設		式	1				
共通仮設費		式	1				
運搬費		式	1				
重建設機械分解組立輸送費	分解又は組立,輸送（片道）	回	1				単　62号
仮設材運搬費		t	65.8				単　63号
事業損失防止施設費		式	1				
水質調査費		式	1				内　1号
技術管理費		式	1				
引張試験費	あと施工ｱﾝｶｰ	式	1				内　2号
共通仮設費（率計上）		式	1				
純工事費		式	1				
現場管理費		式	1				

設計内訳書（本02(ﾗｲﾄ側ﾈｯﾄ)）

工事名	Ｒ３徳土　蔵本公園　徳・庄町１　防球ネット設置工事（２）	事業区分 工事区分	公園緑地整備･改修 基盤整備

工事区分・工種・種別・細別	規格	単位	数量	単価	金額	数量・金額増減	摘要
工事原価		式	1				
一般管理費等		式	1				
工事価格		式	1				
消費税額及び地方消費税額		式	1				
工事費計		式	1				

設計内訳書（本03(県単公園)）

工事名	Ｒ３徳土　蔵本公園　徳・庄町１　防球ネット設置工事（２）	事業区分 工事区分	公園緑地整備･改修 ｸﾞﾗｳﾝﾄﾞ･ｺｰﾄ整備

工事区分・工種・種別・細別	規格	単位	数量	単価	金額	数量・金額増減	摘要
ｸﾞﾗｳﾝﾄﾞ･ｺｰﾄ整備		式	1				
ｸﾞﾗｳﾝﾄﾞ･ｺｰﾄ施設整備工		式	1				
ﾊﾞｯｸﾈｯﾄ塗装工		式	1				
ｱﾝｶｰ塗装	耐候性塗料塗り(DP)(A種)	箇所	2				単　64号
ﾊﾞｯｸﾈｯﾄ仮設工		式	1				
単管足場		掛m2	10				単　65号
構造物撤去工		式	1				
運搬処理工 既設防球ﾈｯﾄ撤去		式	1				
殻運搬	殻種別:ｺﾝｸﾘｰﾄ殻(無筋)	m3	2				単　66号
殻処分	殻種別:ｺﾝｸﾘｰﾄ殻(無筋)	m3	2				単　67号
殻運搬	殻種別:ｺﾝｸﾘｰﾄ殻(鉄筋)	m3	3				単　68号
殻処分	殻種別:ｺﾝｸﾘｰﾄ殻(鉄筋)	m3	3				単　69号
ｽｸﾗｯﾌﾟ処分	鉄・SUS屑	t	0.96				単　70号

設計内訳書（本03(県単公園)）

工事名	Ｒ３徳土　蔵本公園　徳・庄町１　防球ネット設置工事（２）	事業区分 工事区分	公園緑地整備･改修 ｸﾞﾗｳﾝﾄﾞ･ｺｰﾄ整備

工事区分・工種・種別・細別	規格	単位	数量	単価	金額	数量・金額増減	摘要
廃ﾌﾟﾗｽﾁｯｸ類運搬処分		t	0.075				単　71号
公園施設等撤去･移設工		式	1				
公園施設撤去工 既設防球ﾈｯﾄ撤去		式	1				
既設防球ﾈｯﾄ撤去	H=14.9m	m	60				単　72号
既設防球ﾈｯﾄ撤去	ﾈｯﾄ昇降部	m	21				単　73号
高尺ﾌｪﾝｽ撤去	H=5.0m	m	6				単　74号
ｺﾝｸﾘｰﾄﾎﾟｰﾙ撤去（再利用引抜）	19-19-10	本	3				単　75号
ｺﾝｸﾘｰﾄﾎﾟｰﾙ撤去（切断）	19-19-10	本	4				単　76号
鋼管ﾎﾟｰﾙ撤去	φ190.7×5.3t×7.5m(ﾌﾟﾚｰﾄ上部)	本	1				単　77号
仮設工		式	1				
工事用道路工 R15,R16		式	1				
工事用道路盛土	施工幅員:4.0m以上	m3	20				単　78号
土のう積		m2	7				単　79号

設計内訳書（本03(県単公園)）

工事名	Ｒ３徳土　蔵本公園　徳・庄町１　防球ネット設置工事（２）	事業区分 工事区分	公園緑地整備･改修 施設整備

工事区分・工種・種別・細別	規格	単位	数量	単価	金額	数量・金額増減	摘要
施設整備		式	1				
管理施設整備工		式	1				
車止め工		式	1				
車止め	車止めの規格:W2000,H650,ｽﾃﾝﾚｽ,横桟,脱着式,南京錠	基	1				単　80号
車止め	車止めの規格:W1500,H650,ｽﾃﾝﾚｽ,脱着式,南京錠	基	1				単　81号
直接工事費		式	1				
共通仮設		式	1				
共通仮設費（率計上）		式	1				
純工事費		式	1				
現場管理費		式	1				
工事原価		式	1				
一般管理費等		式	1				
工事価格		式	1				

設計内訳書（本03(県単公園)）

工事名	Ｒ３徳土　蔵本公園　徳・庄町１　防球ネット設置工事（２）	事業区分 工事区分	公園緑地整備･改修 施設整備

工事区分・工種・種別・細別	規格	単位	数量	単価	金額	数量・金額増減	摘要
消費税額及び地方消費税額		式	1				
工事費計		式	1				

一式当り内訳書

単価使用年月	2021.05
歩掛適用年月	2021.05
労務調整係数	1.000-00000　0.0　0

内　1号	水質調査費						
名称・規格	条件	単位	数量	単価	金額	数量・金額増減	摘要
水質調査費		式	1				単 113号
合計							

一式当り内訳書

単価使用年月	2021.05
歩掛適用年月	2021.05
労務調整係数	1.000-00000　0.0　0

内　2号	引張試験費	あと施工ｱﾝｶｰ					
名称・規格	条件	単位	数量	単価	金額	数量・金額増減	摘要
引張試験費		式	1				
合計							

1次単価表

単価使用年月	2021.05
歩掛適用年月	2021.05
労務調整係数	1.000-00000　0.0　0

単　1号	防球ﾈｯﾄ支柱 R15,R16		単位	本	単位数量	2	単価	

名称・規格	条件	単位	数量	単価	金額	摘要
ｺﾝｸﾘｰﾄﾎﾟｰﾙ 16-40-33.9		本	1			
ｺﾝｸﾘｰﾄﾎﾟｰﾙ 16-40-38.8		本	1			
鋼管SKK490 φ800×(t9×9.0m＋t12×2.0m)		本	1			
鋼管加工費 底板,ﾌｯｸ,ﾜｲﾔｰ取付ﾘﾌﾞ		本	1			
鋼管加工費 ﾀﾗｯﾌﾟ		m	8			
鋼管塗装費		m2	31			
鋼管建込費 溶接含む(公園内小運搬含む)		本	1			
ﾎﾟｰﾙ建柱費 16m柱(ｺﾝｸﾘｰﾄ費用含む)		本	1			
ﾎﾟｰﾙ建柱費 16m柱,底板Coあり(ｺﾝｸﾘｰﾄ費用含む)		本	1			
合計						
単価						円／本

1次単価表

単価使用年月	2021.05
歩掛適用年月	2021.05
労務調整係数	1.000-00000　0.0　0

単　2号	防球ﾈｯﾄ R14～R16	超高分子量ﾎﾟﾘｴﾁﾚﾝ製ﾈｯﾄ45mm目	単位	m2	単位数量	356	単価	

名称・規格	条件	単位	数量	単価	金額	摘要
ﾄﾗｽﾋﾞｰﾑ L=20.0m		本	2			
ﾎﾟｰﾙｷｬｯﾌﾟ		個	2			
自在ﾊﾞﾝﾄﾞ 4BD-HD-30T		個	2			
自在ﾊﾞﾝﾄﾞ 6BD-E-41		個	10			
L型金具		個	6			
ﾒｯｾﾝｼﾞｬｰﾜｲﾔｰ 55mm2		m	229			
巻付ｸﾞﾘｯﾌﾟ 55mm2		個	11			
ﾀｰﾝﾊﾞｯｸﾙ 16mm-両ｱｲ		個	9			
割ｼﾝﾌﾞﾙ		個	11			
ｼｬｯｸﾙ 19mm		個	9			
超高分子量ﾎﾟﾘｴﾁﾚﾝ製ﾈｯﾄ 45mm目		m2	356			
ﾎﾟﾘﾛｰﾌﾟ 4mm		m	545			

1次単価表

単価使用年月	2021.05
歩掛適用年月	2021.05
労務調整係数	1.000-00000　0.0　0

単　2号	防球ﾈｯﾄ R14～R16	超高分子量ﾎﾟﾘｴﾁﾚﾝ製ﾈｯﾄ45mm目	単位	m2	単位数量	356	単価	

名称・規格	条件	単位	数量	単価	金額	摘要
ﾎﾟﾘﾛｰﾌﾟ 6mm		m	20			
ﾄﾗｽﾋﾞｰﾑ取付費		本	2			
ﾎﾟｰﾙｷｬｯﾌﾟ取付費		個	2			
装柱金物取付費		箇所	12			
ﾜｲﾔｰ張り手間（防球ﾈｯﾄ） 高所作業車含む		m	229			
ﾈｯﾄ張り手間 高所作業車含む		m2	356			
合計						
単価						円／m2

1次単価表

単価使用年月	2021.05
歩掛適用年月	2021.05
労務調整係数	1.000-00000　0.0　0

単　3号	避雷設備 R15		単位	箇所	単位数量	1	単価	

名称・規格	条件	単位	数量	単価	金額	摘要
接地銅板 900×900,1.5t,黄銅ﾛｳ付		枚	1			
避雷設備 銅鬼撚り線40mm2,2.0×13本		m	46			
接地用端子箱 樹脂製120×350×80,露出型		面	1			
避雷銅板設置費(埋込含む) 900×900		枚	1			
避雷導線設置費 銅鬼撚り線40mm2,2.0×13本		m	46			
避雷器及び接地用端子箱設置	接地用端子箱,新設	個	1			単　82号
合計						
単価						円／箇所

1次単価表

単価使用年月	2021.05
歩掛適用年月	2021.05
労務調整係数	1.000-00000　0.0　0

単　4号	天井ﾈｯﾄ	超高分子量ﾎﾟﾘｴﾁﾚﾝ製ﾈｯﾄ45mm目	単位	m2	単位数量	360	単価	

名称・規格	条件	単位	数量	単価	金額	摘要
ﾜｲﾔｰﾛｰﾌﾟ 9mm		m	221			
ｹﾐｶﾙｱﾝｶｰ M20（ｱｲﾅｯﾄ共）材工共		箇所	2			
ｹﾐｶﾙｱﾝｶｰ M16（ｱｲﾅｯﾄ共）材工共		箇所	4			
超高分子量ﾎﾟﾘｴﾁﾚﾝ製ﾈｯﾄ 45mm目		m2	360			
ﾎﾟﾘﾛｰﾌﾟ 4mm		m	502			
ﾜｲﾔｰｸﾘｯﾌﾟ 9mm用		個	40			
ﾜｲﾔｰ張り手間（天井ﾈｯﾄ） 高所作業車含む		m	221			
ﾈｯﾄ張り手間（天井ﾈｯﾄ） 高所作業車含む		m2	360			
合計						
単価						円／m2

１次単価表

単価使用年月	2021.05
歩掛適用年月	2021.05
労務調整係数	1.000-00000　0.0　0

単　5号	電動ｳｨﾝﾁ		単位	台	単位数量	1	単価	

名称・規格	条件	単位	数量	単価	金額	摘要
電動ｳｨﾝﾁ GX-410同等品,制御ﾎﾞｯｸｽ含む		台	1			
滑車・ｼｬｯｸﾙ φ100		ｾｯﾄ	5			
ｳｨﾝﾁ・ﾜｲﾔｰ 9mm,3本引き		ｾｯﾄ	1			
ｳｨﾝﾁ・滑車取付費		ｾｯﾄ	1			
合計						
単価						円／台

1次単価表

単価使用年月	2021.05
歩掛適用年月	2021.05
労務調整係数	1.000-00000　0.0　0

単　6号	鋼管杭 R15	鋼管径(杭径):800mm,鋼管杭板厚:12mm,鋼管長(杭長)L=16.0m,SKK490	単位	本	単位数量	1	単価	

名称・規格	条件	単位	数量	単価	金額	摘要
鋼管・既製ｺﾝｸﾘｰﾄ杭打工 [中掘工]	ｸﾞﾗｳﾄ注入,鋼管杭,有,φ800mm<=D<φ900mm,N<20,16m<L<=32m,t=11～12mm	本	1			単　83号
合計						
単価						円／本

1次単価表

単価使用年月	2021.05
歩掛適用年月	2021.05
労務調整係数	1.000-00000　0.0　0

単　7号	鋼管杭 R16	鋼管径(杭径):800mm,鋼管杭板厚:9mm,鋼管長(杭長)L=16.5m,SKK400	単位	本	単位数量	1	単価	

名称・規格	条件	単位	数量	単価	金額	摘要
鋼管・既製ｺﾝｸﾘｰﾄ杭打工 [中掘工]	ｸﾞﾗｳﾄ注入,鋼管杭,有,φ800mm<=D<φ900mm,N<20,L<=16m,t=9～10mm	本	1			単　84号
合計						
単価						円／本

１次単価表

単価使用年月	2021.05
歩掛適用年月	2021.05
労務調整係数	1.000-00000　0.0　0

単　8号	現場取卸（鋼管杭）		単位	t	単位数量	1	単価	

名称・規格	条件	単位	数量	単価	金額	摘要
現場取卸(鋼管杭)	標準	t	1			
合計						
単価						円／t

1次単価表

単価使用年月	2021.05
歩掛適用年月	2021.05
労務調整係数	1.000-00000　0.0　0

単　9号	1-2号根巻ｺﾝｸﾘｰﾄ		単位	基	単位数量	1	単価	

名称・規格	条件	単位	数量	単価	金額	摘要
ｺﾝｸﾘｰﾄ	無筋･鉄筋構造物,人力打設,21-8-40(高炉),一般養生,無し,全ての費用	m3	1.1			
型枠	一般型枠,鉄筋･無筋構造物	m2	4.7			
基礎砕石	7.5cmを超え12.5cm以下,砕石(各種),全ての費用	m2	1.8			
合計						
単価						円／基

1次単価表

単価使用年月	2021.05
歩掛適用年月	2021.05
労務調整係数	1.000-00000　0.0　0

単　10号	土木養生ｼｰﾄ	合成繊維不織布t=10mm	単位	m2	単位数量	1	単価	

名称・規格	条件	単位	数量	単価	金額	摘要
ｼｰﾄ･ﾅｲﾛﾝﾈｯﾄ材料費		m2	1			単　85号
合計						
単価						円／m2

1次単価表

単価使用年月	2021.05
歩掛適用年月	2021.05
労務調整係数	1.000-00000　0.0　0

単　11号	敷鉄板	鋼材規格:22×1524×3048,作業区分:設置･撤去	単位	m2	単位数量	381	単価	

名称・規格	条件	単位	数量	単価	金額	摘要
敷鉄板設置･撤去	設置･撤去	m2	381			単　86号
敷鉄板賃料	22×1524×3048,無,20日,無,無	枚	82			単　87号
合計						
単価						円／m2

1次単価表

単価使用年月	2021.05
歩掛適用年月	2021.05
労務調整係数	1.000-00000　0.0　0

単　12号	ﾊﾝﾄﾞﾎｰﾙ（移設）	H1-6	単位	箇所	単位数量	1	単価	

名称・規格	条件	単位	数量	単価	金額	摘要
ﾌﾟﾚｷｬｽﾄﾏﾝﾎｰﾙ	撤去,2000kg/基以下,全ての費用	基	1			
ﾌﾟﾚｷｬｽﾄﾏﾝﾎｰﾙ	据付,2000kg/基以下,無しまたは円形断面以外,全ての費用	基	1			
基礎砕石	7.5cmを超え12.5cm以下,砕石(各種),全ての費用	m2	0.85			
合計						
単価						円／箇所

1次単価表

単価使用年月	2021.05
歩掛適用年月	2021.05
労務調整係数	1.000-00000　0.0　0

単　13号	電線（一時撤去）	6KV CV14sq-3c	単位	m	単位数量	1	単価	

名称・規格	条件	単位	数量	単価	金額	摘要
ｹｰﾌﾞﾙ及び電線配線	ﾄﾗﾌ･ころがし配線,40mm以下,撤去(再使用)	m	1			単　88号
合計						
単価						円／m

1次単価表

単価使用年月	2021.05
歩掛適用年月	2021.05
労務調整係数	1.000-00000　0.0　0

単　14号	電線管 屋内露出	電線管種類:厚鋼電線管,電線管規格:G28	単位	m	単位数量	1	単価	

名称・規格	条件	単位	数量	単価	金額	摘要
電線管路布設工		m	1			単　89号
合計						
単価						円／m

1次単価表

単価使用年月	2021.05
歩掛適用年月	2021.05
労務調整係数	1.000-00000　0.0　0

単　15号	電線管 屋外露出	電線管種類:厚鋼電線管,電線管規格:G28	単位	m	単位数量	1	単価	

名称・規格	条件	単位	数量	単価	金額	摘要
電線管路布設工		m	1			単　89号
合計						
単価						円／m

1次単価表

単価使用年月	2021.05
歩掛適用年月	2021.05
労務調整係数	1.000-00000　0.0　0

単　16号	電線管 地中	電線管種類:波付硬質合成樹脂管,電線管規格:FEP30	単位	m	単位数量	1	単価	

名称・規格	条件	単位	数量	単価	金額	摘要
電線管路布設工		m	1			単　90号
合計						
単価						円／m

1次単価表

単価使用年月	2021.05
歩掛適用年月	2021.05
労務調整係数	1.000-00000　0.0　0

単　17号	電線管	電線管種類:金属可とう電線管,電線管規格:F2-WP,#30,ﾋﾞﾆﾙ被覆	単位	m	単位数量	1	単価	

名称・規格	条件	単位	数量	単価	金額	摘要
電線管路布設工		m	1			単　91号
合計						
単価						円／m

1次単価表

単価使用年月	2021.05
歩掛適用年月	2021.05
労務調整係数	1.000-00000　0.0　0

単　18号	電線 屋内管内	電線種類:EM-CE3.5sq-3C,電線規格:仕上り外形12mm	単位	m	単位数量	1	単価	

名称・規格	条件	単位	数量	単価	金額	摘要
電線配線工		m	1			単　92号
合計						
単価						円／m

１次単価表

単価使用年月	2021.05
歩掛適用年月	2021.05
労務調整係数	1.000-00000　0.0　0

単　19号	電線 屋内ころがし	電線種類:EM-CE3.5sq-3C,電線規格: 仕上り外形12mm	単位	m	単位数量	1	単価	

名称・規格	条件	単位	数量	単価	金額	摘要
電線配線工		m	1			単　93号
合計						
単価						円／m

１次単価表

単価使用年月	2021.05
歩掛適用年月	2021.05
労務調整係数	1.000-00000　0.0　0

単　20号	電線 屋外管内	電線種類:EM-CE3.5sq-3C,電線規格: 仕上り外形12mm	単位	m	単位数量	1	単価	

名称・規格	条件	単位	数量	単価	金額	摘要
電線配線工		m	1			単　92号
合計						
単価						円／m

１次単価表

単価使用年月	2021.05
歩掛適用年月	2021.05
労務調整係数	1.000-00000　0.0　0

単　21号	電線 地中管内	電線種類:EM-CE3.5sq-3C,電線規格: 仕上り外形12mm	単位	m	単位数量	1	単価	

名称・規格	条件	単位	数量	単価	金額	摘要
電線配線工		m	1			単　92号
合計						
単価						円／m

１次単価表

単価使用年月	2021.05
歩掛適用年月	2021.05
労務調整係数	1.000-00000　0.0　0

単　22号	漏電遮断器	3P200V　30AF/15AT	単位	個	単位数量	1	単価	

名称・規格	条件	単位	数量	単価	金額	摘要
漏電遮断器 3P200V　30AF/15AT		個	1			
合計						
単価						円／個

1次単価表

単価使用年月	2021.05
歩掛適用年月	2021.05
労務調整係数	1.000-00000　0.0　0

単　23号	埋設ｼｰﾄ	埋設ｼｰﾄの種類:ﾎﾟﾘｴﾁﾚﾝｸﾛｽ(2倍),埋設ｼｰﾄの規格:150mm×50m	単位	m	単位数量	1	単価	

名称・規格	条件	単位	数量	単価	金額	摘要
埋設シート設置工		m	1			単　94号
合計						
単価						円／m

1次単価表

単価使用年月	2021.05
歩掛適用年月	2021.05
労務調整係数	1.000-00000　0.0　0

単　24号	異種管接続材 FEP30⇔G28		単位	組	単位数量	1	単価	

名称・規格	条件	単位	数量	単価	金額	摘要
異種管接続材 FEP30⇔G28		組	1			
合計						
単価						円／組

１次単価表

単価使用年月	2021.05
歩掛適用年月	2021.05
労務調整係数	1.000-00000　0.0　0

単　25号	ﾌﾟﾙﾎﾞｯｸｽ	100×250×250,SUS,WP	単位	個	単位数量	1	単価	

名称・規格	条件	単位	数量	単価	金額	摘要
ﾌﾟﾙﾎﾞｯｸｽ設置	各種,新設,25cm,25cm,10cm	個	1			単　95号
ﾌﾟﾙﾎﾞｯｸｽ 100×250×250,SUS,WP		個	1			
合計						
単価						円／個

１次単価表

単価使用年月	2021.05
歩掛適用年月	2021.05
労務調整係数	1.000-00000　0.0　0

単　26号	削孔	φ50mm	単位	孔	単位数量	1	単価	

名称・規格	条件	単位	数量	単価	金額	摘要
ｺﾝｸﾘｰﾄ削孔(さく岩機)	100mm以上200mm未満	孔	1			
合計						
単価						円／孔

1次単価表

単価使用年月	2021.05
歩掛適用年月	2021.05
労務調整係数	1.000-00000　0.0　0

単　27号	下層路盤(歩道部)	路盤材種類:再生ｸﾗｯｼｬﾗﾝ RC-30,仕上り厚:100mm	単位	m2	単位数量	1	単価	

名称・規格	条件	単位	数量	単価	金額	摘要
下層路盤(歩道部)	100mm,1層施工,再生ｸﾗｯｼｬﾗﾝ RC-30,全ての費用	m2	1			
合計						
単価						円／m2

1次単価表

単価使用年月	2021.05
歩掛適用年月	2021.05
労務調整係数	1.000-00000　0.0　0

単　28号	表層(歩道部) R15,R16	材料種類:再生密粒度ｱｽﾌｧﾙﾄ混合物(13),舗装厚:40mm,平均幅員:1.4m以上	単位	m2	単位数量	1	単価	

名称・規格	条件	単位	数量	単価	金額	摘要
表層(歩道部)	1.4m以上,40mm,再生密粒度ｱｽﾌｧﾙﾄ混合物(13),ﾌﾟﾗｲﾑｺｰﾄ PK-3,全ての費用	m2	1			
合計						
単価						円／m2

1次単価表

単価使用年月	2021.05
歩掛適用年月	2021.05
労務調整係数	1.000-00000　0.0　0

単　29号	公園ｺﾝｸﾘｰﾄ舗装 R15,R16	路盤材料の種類:RC-40,ｺﾝｸﾘｰﾄの種類:18-8-25(20),BBorN,W/C≦60%,仕上り厚:150mm	単位	m2	単位数量	100	単価	

名称・規格	条件	単位	数量	単価	金額	摘要
下層路盤(歩道部)	150mm,1層施工,再生ｸﾗｯｼｬﾗﾝ RC-40,全ての費用	m2	100			
ｺﾝｸﾘｰﾄ	無筋・鉄筋構造物,人力打設,18-8-25(高炉),一般養生,無し,全ての費用	m3	15			
溶接金網工		m2	100			単　96号
コンクリートはけ引き仕上げ		m2	100			単　97号
合計						
単価						円／m2

1次単価表

単価使用年月	2021.05
歩掛適用年月	2021.05
労務調整係数	1.000-00000　0.0　0

単　30号	公園ｺﾝｸﾘｰﾄ舗装 R10	路盤材料の種類:RC-40,ｺﾝｸﾘｰﾄの種類:18-8-25(20),BBorN,W/C≦60%,仕上り厚:150mm	単位	m2	単位数量	100	単価	

名称・規格	条件	単位	数量	単価	金額	摘要
下層路盤(歩道部)	150mm,1層施工,再生ｸﾗｯｼｬﾗﾝ RC-40,全ての費用	m2	100			
ｺﾝｸﾘｰﾄ	無筋・鉄筋構造物,人力打設,18-8-25(高炉),一般養生,無し,全ての費用	m3	15			
溶接金網工		m2	100			単　96号
コンクリートはけ引き仕上げ		m2	100			単　97号
合計						
単価						円／m2

１次単価表

単価使用年月	2021.05
歩掛適用年月	2021.05
労務調整係数	1.000-00000　0.0　0

単　31号	ﾀｲﾙ舗装(再利用撤去) R16	ﾀｲﾙ:20mm,ﾓﾙﾀﾙ:20mm,ｺﾝｸﾘｰﾄ:150mm	単位	m2	単位数量	4	単価	

名称・規格	条件	単位	数量	単価	金額	摘要
インターロッキングブロック撤去 （とりこわし）		m2	2			
インターロッキングブロック撤去 （再設置）	撤去のみ,100m2未満,無,無	ｍ２	2			単　98号
舗装版破砕	ｺﾝｸﾘｰﾄ舗装版,無し,必要,15cm以下, 有り,全ての費用	m2	4			
合計						
単価						円／m2

1次単価表

単価使用年月	2021.05
歩掛適用年月	2021.05
労務調整係数	1.000-00000　0.0　0

単　32号	ﾀｲﾙ舗装(再利用設置) R16	路盤材料の種類:RC-40,ﾀｲﾙの種類: 既設流用,ﾀｲﾙの規格:300×300×20, 仕上り厚:190mm	単位	m2	単位数量	100	単価	

名称・規格	条件	単位	数量	単価	金額	摘要
下層路盤(歩道部)	150mm,1層施工,再生ｸﾗｯｼｬﾗﾝ RC-40, 機械費,労務費のみ(1日未満用)	m2	100			
ｺﾝｸﾘｰﾄ	無筋・鉄筋構造物,人力打設,18-8-25 (高炉),一般養生,無し,全ての費用	m3	15			
ﾀｲﾙ舗装工		m2	100			単　99号
溶接金網(G3551) 径6.0×150×150		m2	100			
合計						
単価						円／m2

1次単価表

単価使用年月	2021.05
歩掛適用年月	2021.05
労務調整係数	1.000-00000　0.0　0

単　33号	視覚障害者誘導用点字ｼｰﾄ	種類:誘導・警告用,規格:300×300	単位	m2	単位数量	1	単価	

名称・規格	条件	単位	数量	単価	金額	摘要
視覚障害者誘導用点字ｼｰﾄ設置工		m2	1			単 100号
合計						
単価						円／m2

1次単価表

単価使用年月	2021.05
歩掛適用年月	2021.05
労務調整係数	1.000-00000　0.0　0

単　34号	ﾌｪﾝｽ	ﾌｪﾝｽの種類:H=1.8m+0.3m（忍び返し付）,ﾌｪﾝｽの規格:張高1800mm	単位	m	単位数量	10	単価	

名称・規格	条件	単位	数量	単価	金額	摘要
金網･支柱(立入防止柵)	鋼管基礎,2m以下,2m	m	10			
金網･支柱(立入防止柵)(材料費)		m	10			
合計						
単価						円／m

1次単価表

単価使用年月	2021.05
歩掛適用年月	2021.05
労務調整係数	1.000-00000　0.0　0

単　35号	金網･支柱(立入防止柵)	支柱柵高:1.2m,支柱間隔:2m	単位	m	単位数量	10	単価	

名称・規格	条件	単位	数量	単価	金額	摘要
金網･支柱(立入防止柵)	基礎ﾌﾞﾛｯｸ,2m	m	10			
金網･支柱(立入防止柵)(材料費)		m	10			
基礎ﾌﾞﾛｯｸ,鋼管基礎	基礎ﾌﾞﾛｯｸ,金網柵,有り(t=10cm),全ての費用	基	5			
合計						
単価						円／m

1次単価表

単価使用年月	2021.05
歩掛適用年月	2021.05
労務調整係数	1.000-00000　0.0　0

単　36号	舗装版切断	舗装版種別:ｱｽﾌｧﾙﾄ舗装版,ｱｽﾌｧﾙﾄ舗装版厚:15cm以下	単位	m	単位数量	1	単価	

名称・規格	条件	単位	数量	単価	金額	摘要
舗装版切断	ｱｽﾌｧﾙﾄ舗装版,15cm以下,全ての費用	m	1			
合計						
単価						円／m

1次単価表

単価使用年月	2021.05
歩掛適用年月	2021.05
労務調整係数	1.000-00000　0.0　0

単　37号	舗装版切断	舗装版種別:ｺﾝｸﾘｰﾄ舗装版,ｺﾝｸﾘｰﾄ舗装版厚:15cm以下	単位	m	単位数量	1	単価	

名称・規格	条件	単位	数量	単価	金額	摘要
舗装版切断	ｺﾝｸﾘｰﾄ舗装版,15cm以下,全ての費用	m	1			
合計						
単価						円／m

1次単価表

単価使用年月	2021.05
歩掛適用年月	2021.05
労務調整係数	1.000-00000　0.0　0

単　38号	舗装版切断	舗装版種別:ｺﾝｸﾘｰﾄ舗装版,ｺﾝｸﾘｰﾄ舗装版厚:15cmを超え30cm以下	単位	m	単位数量	1	単価	

名称・規格	条件	単位	数量	単価	金額	摘要
舗装版切断	ｺﾝｸﾘｰﾄ舗装版,15cmを超え30cm以下,全ての費用	m	1			
合計						
単価						円／m

1次単価表

単価使用年月	2021.05
歩掛適用年月	2021.05
労務調整係数	1.000-00000　0.0　0

単　39号	舗装版破砕	舗装版種別:ｱｽﾌｧﾙﾄ舗装版,舗装版厚:4cm	単位	m2	単位数量	1	単価	

名称・規格	条件	単位	数量	単価	金額	摘要
舗装版破砕	ｱｽﾌｧﾙﾄ舗装版,無し,必要,15cm以下,有り,全ての費用	m2	1			
合計						
単価						円／m2

1次単価表

単価使用年月	2021.05
歩掛適用年月	2021.05
労務調整係数	1.000-00000　0.0　0

単　40号	舗装版破砕	舗装版種別:ｺﾝｸﾘｰﾄ舗装版,舗装版厚:15cm	単位	m2	単位数量	1	単価	

名称・規格	条件	単位	数量	単価	金額	摘要
舗装版破砕	ｺﾝｸﾘｰﾄ舗装版,無し,必要,15cm以下,有り,全ての費用	m2	1			
合計						
単価						円／m2

1次単価表

単価使用年月	2021.05
歩掛適用年月	2021.05
労務調整係数	1.000-00000　0.0　0

単　41号	殻運搬	殻種別:ｺﾝｸﾘｰﾄ殻(無筋)	単位	m3	単位数量	1	単価	

名称・規格	条件	単位	数量	単価	金額	摘要
殻運搬	舗装版破砕,機械(対策不要厚15cm超)又は必要,有り,4.0km以下,全ての費用	m3	1			
合計						
単価						円／m3

1次単価表

単価使用年月	2021.05
歩掛適用年月	2021.05
労務調整係数	1.000-00000　0.0　0

単　42号	殻処分	殻種別:ｺﾝｸﾘｰﾄ殻(無筋)	単位	m3	単位数量	1	単価	

名称・規格	条件	単位	数量	単価	金額	摘要
処分費(m3)		m3	1			単 101号
合計						
単価						円／m3

1次単価表

単価使用年月	2021.05
歩掛適用年月	2021.05
労務調整係数	1.000-00000　0.0　0

単　43号	殻運搬	殻種別:ｱｽﾌｧﾙﾄ殻	単位	m3	単位数量	1	単価	

名称・規格	条件	単位	数量	単価	金額	摘要
殻運搬	舗装版破砕,機械(対策不要厚15cm超)又は必要,有り,4.0km以下,全ての費用	m3	1			
合計						
単価						円／m3

１次単価表

単価使用年月	2021.05
歩掛適用年月	2021.05
労務調整係数	1.000-00000　0.0　0

単　44号	殻処分	殻種別:ｱｽﾌｧﾙﾄ殻	単位	m3	単位数量	1	単価	

名称・規格	条件	単位	数量	単価	金額	摘要
処分費(m3)		m3	1			単 102号
合計						
単価						円／m3

１次単価表

単価使用年月	2021.05
歩掛適用年月	2021.05
労務調整係数	1.000-00000　0.0　0

単　45号	汚泥運搬処分	舗装版切断汚泥	単位	m3	単位数量	1	単価	

名称・規格	条件	単位	数量	単価	金額	摘要
処分費(m3)		m3	1			単 103号
合計						
単価						円／m3

1次単価表

単価使用年月	2021.05
歩掛適用年月	2021.05
労務調整係数	1.000-00000　0.0　0

単　46号	汚泥運搬処分	杭汚泥	単位	m3	単位数量	1	単価	

名称・規格	条件	単位	数量	単価	金額	摘要
土砂等運搬	標準,ﾊﾞｯｸﾎｳ山積0.8m3(平積0.6m3),土砂(岩塊･玉石混り土含む),有り,3.5km以下	m3	1			
処分費(m3)		m3	1			単 104号
合計						
単価						円／m3

1次単価表

単価使用年月	2021.05
歩掛適用年月	2021.05
労務調整係数	1.000-00000　0.0　0

単　47号	土砂等運搬	土質:土砂(岩塊･玉石混り土含む)	単位	m3	単位数量	1	単価	

名称・規格	条件	単位	数量	単価	金額	摘要
土砂等運搬	標準,ﾊﾞｯｸﾎｳ山積0.8m3(平積0.6m3),土砂(岩塊･玉石混り土含む),有り,8.5km以下	m3	1			
合計						
単価						円／m3

１次単価表

単価使用年月	2021.05
歩掛適用年月	2021.05
労務調整係数	1.000-00000　0.0　0

単　48号	床掘		単位	m3	単位数量	1	単価	
名称・規格		条件	単位	数量	単価	金額	摘要	
床掘り		土砂,上記以外(小規模),全ての費用	m3	1				
合計								
単価							円／m3	

１次単価表

単価使用年月	2021.05
歩掛適用年月	2021.05
労務調整係数	1.000-00000　0.0　0

単　49号	埋戻し		単位	m3	単位数量	1	単価	
名称・規格		条件	単位	数量	単価	金額	摘要	
埋戻し		上記以外(小規模),土砂,全ての費用	m3	1				
合計								
単価							円／m3	

1次単価表

単価使用年月	2021.05
歩掛適用年月	2021.05
労務調整係数	1.000-00000　0.0　0

単　50号	埋戻	再生砂	単位	m3	単位数量	1	単価	

名称・規格	条件	単位	数量	単価	金額	摘要
埋戻し	上記以外(小規模),土砂,全ての費用	m3	1			
再生砂（土場渡し）		m3	1.1			
土砂等運搬	標準,ﾊﾞｯｸﾎｳ山積0.8m3(平積0.6m3),土砂(岩塊･玉石混り土含む),有り,11.0km以下	m3	1.1			
合計						
単価						円／m3

1次単価表

単価使用年月	2021.05
歩掛適用年月	2021.05
労務調整係数	1.000-00000　0.0　0

単　51号	ｺﾝｸﾘｰﾄ	18-8-40,BBorN,W/C≦60%	単位	m3	単位数量	1	単価	

名称・規格	条件	単位	数量	単価	金額	摘要
ｺﾝｸﾘｰﾄ(場所打擁壁)	18-8-40(高炉),一般養生,延長無し	m3	1			
合計						
単価						円／m3

1次単価表

単価使用年月	2021.05
歩掛適用年月	2021.05
労務調整係数	1.000-00000　0.0　0

単　52号	型枠		単位	m2	単位数量	1	単価	

名称・規格	条件	単位	数量	単価	金額	摘要
型枠	一般型枠,鉄筋･無筋構造物	m2	1			
合計						
単価						円／m2

1次単価表

単価使用年月	2021.05
歩掛適用年月	2021.05
労務調整係数	1.000-00000　0.0　0

単　53号	足場	安全ﾈｯﾄ:無し	単位	掛m2	単位数量	1	単価	

名称・規格	条件	単位	数量	単価	金額	摘要
足場工	単管傾斜足場,不要,標準(1.0)	掛m2	1			単 105号
合計						
単価						円／掛m2

1次単価表

単価使用年月	2021.05
歩掛適用年月	2021.05
労務調整係数	1.000-00000　0.0　0

単　54号	裏込砕石	RC-40	単位	m3	単位数量	1	単価	

名称・規格	条件	単位	数量	単価	金額	摘要
裏込砕石	再生ｸﾗｯｼｬﾗﾝ 40～0,全ての費用	m3	1			
合計						
単価						円／m3

1次単価表

単価使用年月	2021.05
歩掛適用年月	2021.05
労務調整係数	1.000-00000　0.0　0

単　55号	水抜ﾊﾟｲﾌﾟ	管径･管種類:VPφ65,ﾌｨﾙﾀｰ:有り	単位	m	単位数量	1	単価	

名称・規格	条件	単位	数量	単価	金額	摘要
材料費(m)		m	1			単 106号
合計						
単価						円／m

1次単価表

単価使用年月	2021.05
歩掛適用年月	2021.05
労務調整係数	1.000-00000　0.0　0

単　56号	基礎ｺﾝｸﾘｰﾄ	18-8-25(20),BBorN,W/C≦60%	単位	m	単位数量	10	単価	

名称・規格	条件	単位	数量	単価	金額	摘要
ｺﾝｸﾘｰﾄ	小型構造物,人力打設,18-8-25(高炉),一般養生,無し,全ての費用	m3	1.4			
型枠	一般型枠,小型構造物	m2	4.5			
基礎砕石	12.5cmを超え17.5cm以下,再生ｸﾗｯｼｬﾗﾝ 40～0,全ての費用	m2	7.5			
合計						
単価						円／m

1次単価表

単価使用年月	2021.05
歩掛適用年月	2021.05
労務調整係数	1.000-00000　0.0　0

単　57号	基礎ｺﾝｸﾘｰﾄ 防球ﾈｯﾄ柱部	18-8-25(20),BBorN,W/C≦60%	単位	m	単位数量	10	単価	

名称・規格	条件	単位	数量	単価	金額	摘要
ｺﾝｸﾘｰﾄ	小型構造物,人力打設,18-8-25(高炉),一般養生,無し,全ての費用	m3	1.4			
型枠	一般型枠,小型構造物	m2	1			
基礎砕石	12.5cmを超え17.5cm以下,再生ｸﾗｯｼｬﾗﾝ 40～0,全ての費用	m2	5.5			
合計						
単価						円／m

1次単価表

単価使用年月	2021.05
歩掛適用年月	2021.05
労務調整係数	1.000-00000　0.0　0

単　58号	充填ｺﾝｸﾘｰﾄ	18-8-25(20),BBorN,W/C≦60%	単位	m3	単位数量	10	単価	

名称・規格	条件	単位	数量	単価	金額	摘要
ｺﾝｸﾘｰﾄ	無筋･鉄筋構造物,人力打設,18-8-25(高炉),一般養生,無し,全ての費用	m3	10			
合計						
単価						円／m3

1次単価表

単価使用年月	2021.05
歩掛適用年月	2021.05
労務調整係数	1.000-00000　0.0　0

単　59号	天端ｺﾝｸﾘｰﾄ	18-8-25(20),BBorN,W/C≦60%	単位	m	単位数量	10	単価	

名称・規格	条件	単位	数量	単価	金額	摘要
ｺﾝｸﾘｰﾄ	小型構造物,人力打設,18-8-25(高炉),一般養生,無し,全ての費用	m3	0.2			
型枠	一般型枠,小型構造物	m2	1.1			
合計						
単価						円／m

１次単価表

単価使用年月	2021.05
歩掛適用年月	2021.05
労務調整係数	1.000-00000　0.0　0

単　60号	土のう	撤去	単位	袋	単位数量	1	単価	

名称・規格	条件	単位	数量	単価	金額	摘要
大型土のう工	撤去,6m以下	袋	1			単 107号
合計						
単価						円／袋

１次単価表

単価使用年月	2021.05
歩掛適用年月	2021.05
労務調整係数	1.000-00000　0.0　0

単　61号	交通誘導警備員		単位	人日	単位数量	1	単価	

名称・規格	条件	単位	数量	単価	金額	摘要
交通誘導警備員B		人日	1			単 108号
合計						
単価						円／人日

1次単価表

単価使用年月	2021.05
歩掛適用年月	2021.05
労務調整係数	1.000-00000　0.0　0

単　62号	重建設機械分解組立輸送費	分解又は組立,輸送（片道）	単位	回	単位数量	1	単価	

名称・規格	条件	単位	数量	単価	金額	摘要
重建設機械分解組立輸送	(分解又は組立)+輸送(片道),ｸﾛｰﾗｸﾚｰﾝ系35超80下(ｸﾗﾑ0.6超2下,標準(1.0)	回	1			単 109号
重建設機械分解組立輸送	(分解又は組立)+輸送(片道),ｸﾛｰﾗ式杭打機 質量100超150t以下,標準(1.0)	回	1			単 110号
合計						
単価						円／回

1次単価表

単価使用年月	2021.05
歩掛適用年月	2021.05
労務調整係数	1.000-00000　0.0　0

単　63号	仮設材運搬費		単位	t	単位数量	1	単価	

名称・規格	条件	単位	数量	単価	金額	摘要
仮設材等の運搬 (鋼矢板、H形鋼、覆工板、敷鉄板等)	北海道・東北・北陸・中・四国・九州,7.2km,12m以内,各種(実数入力),0,無	t	2			単 111号
仮設材等の積込み取卸し費	積込み、取卸し(往復分)	t	1			単 112号
合計						
単価						円／t

1次単価表

単価使用年月	2021.05
歩掛適用年月	2021.05
労務調整係数	1.000-00000　0.0　0

単　64号	ｱﾝｶｰ塗装	耐候性塗料塗り(DP)(A種)	単位	箇所	単位数量	2	単価	

名称・規格	条件	単位	数量	単価	金額	摘要
下地処理(鉄鋼面RA種)		m2	1			
錆止め塗料塗り(鉄鋼面A種)		m2	1			
耐候性塗料塗り (DP) (鉄鋼面1級A種)		m2	1			
合計						
単価						円／箇所

1次単価表

単価使用年月	2021.05
歩掛適用年月	2021.05
労務調整係数	1.000-00000　0.0　0

単　65号	単管足場		単位	掛m2	単位数量	1	単価	
名称・規格		条件	単位	数量	単価	金額	摘要	
足場工		単管足場,不要,標準(1.0)	掛m2	1			単 114号	
合計								
単価							円／掛m2	

1次単価表

単価使用年月	2021.05
歩掛適用年月	2021.05
労務調整係数	1.000-00000　0.0　0

単　66号	殻運搬	殻種別:ｺﾝｸﾘｰﾄ殻(無筋)	単位	m3	単位数量	1	単価	
名称・規格		条件	単位	数量	単価	金額	摘要	
殻運搬		Co(無筋･鉄筋)構造物とりこわし,機械積込,有り,3.5km以下,全ての費用	m3	1				
合計								
単価							円／m3	

1次単価表

単価使用年月	2021.05
歩掛適用年月	2021.05
労務調整係数	1.000-00000　0.0　0

単　67号	殻処分	殻種別:ｺﾝｸﾘｰﾄ殻(無筋)	単位	m3	単位数量	1	単価	

名称・規格	条件	単位	数量	単価	金額	摘要
処分費(m3)		m3	1			単 101号
合計						
単価						円／m3

1次単価表

単価使用年月	2021.05
歩掛適用年月	2021.05
労務調整係数	1.000-00000　0.0　0

単　68号	殻運搬	殻種別:ｺﾝｸﾘｰﾄ殻(鉄筋)	単位	m3	単位数量	1	単価	

名称・規格	条件	単位	数量	単価	金額	摘要
殻運搬	Co(無筋･鉄筋)構造物とりこわし,機械積込,有り,3.5km以下,全ての費用	m3	1			
合計						
単価						円／m3

1次単価表

単価使用年月	2021.05
歩掛適用年月	2021.05
労務調整係数	1.000-00000　0.0　0

単　69号	殻処分	殻種別:ｺﾝｸﾘｰﾄ殻(鉄筋)	単位	m3	単位数量	1	単価	

名称・規格	条件	単位	数量	単価	金額	摘要
処分費(m3)		m3	1			単 115号
合計						
単価						円／m3

1次単価表

単価使用年月	2021.05
歩掛適用年月	2021.05
労務調整係数	1.000-00000　0.0　0

単　70号	ｽｸﾗｯﾌﾟ処分	鉄・SUS屑	単位	t	単位数量	0.96	単価	

名称・規格	条件	単位	数量	単価	金額	摘要
現場発生品･支給品運搬	ｸﾚｰﾝ装置付2t級2t吊,5.0km以下,0.8t超1.1t以下	回	1			
ｽｸﾗｯﾌﾟ ﾍﾋﾞｰH1		t	-0.95			
ｽｸﾗｯﾌﾟ ｽﾃﾝﾚｽ 新切 18cr		kg	-13			
合計						
単価						円／t

1次単価表

単価使用年月	2021.05
歩掛適用年月	2021.05
労務調整係数	1.000-00000　0.0　0

単　71号	廃ﾌﾟﾗｽﾁｯｸ類運搬処分		単位	t	単位数量	0.075	単価	
名称・規格		条件	単位	数量	単価	金額	摘要	
現場発生品･支給品運搬		ｸﾚｰﾝ装置付2t級2t吊,9.0km以下,0.1t以下	回	1				
処分費(t)			t	0.075			単 116号	
合計								
単価							円／t	

1次単価表

単価使用年月	2021.05
歩掛適用年月	2021.05
労務調整係数	1.000-00000　0.0　0

単　72号	既設防球ﾈｯﾄ撤去	H=14.9m	単位	m	単位数量	1	単価	
名称・規格		条件	単位	数量	単価	金額	摘要	
既設防球ﾈｯﾄ撤去			m	1				
合計								
単価							円／m	

１次単価表

単価使用年月	2021.05
歩掛適用年月	2021.05
労務調整係数	1.000-00000　0.0　0

単　73号	既設防球ﾈｯﾄ撤去	ﾈｯﾄ昇降部	単位	m	単位数量	1	単価	

名称・規格	条件	単位	数量	単価	金額	摘要
既設防球ﾈｯﾄ撤去 ﾈｯﾄ昇降部		m	1			
合計						
単価						円／m

１次単価表

単価使用年月	2021.05
歩掛適用年月	2021.05
労務調整係数	1.000-00000　0.0　0

単　74号	高尺ﾌｪﾝｽ撤去	H=5.0m	単位	m	単位数量	1	単価	

名称・規格	条件	単位	数量	単価	金額	摘要
既設ﾌｪﾝｽ撤去 H=5.0m		m	1			
合計						
単価						円／m

１次単価表

単価使用年月	2021.05
歩掛適用年月	2021.05
労務調整係数	1.000-00000　0.0　0

単　75号	ｺﾝｸﾘｰﾄﾎﾟｰﾙ撤去（再利用引抜）	19-19-10	単位	本	単位数量	1	単価	

名称・規格	条件	単位	数量	単価	金額	摘要
ｺﾝｸﾘｰﾄﾎﾟｰﾙ撤去（再利用引抜）		本	1			
合計						
単価						円／本

１次単価表

単価使用年月	2021.05
歩掛適用年月	2021.05
労務調整係数	1.000-00000　0.0　0

単　76号	ｺﾝｸﾘｰﾄﾎﾟｰﾙ撤去（切断）	19-19-10	単位	本	単位数量	1	単価	

名称・規格	条件	単位	数量	単価	金額	摘要
ｺﾝｸﾘｰﾄﾎﾟｰﾙ撤去（切断撤去） 小割費含む		本	1			
合計						
単価						円／本

1次単価表

単価使用年月	2021.05
歩掛適用年月	2021.05
労務調整係数	1.000-00000　0.0　0

単　77号	鋼管ﾎﾟｰﾙ撤去	φ190.7×5.3t×7.5m(ﾌﾟﾚｰﾄ上部)	単位	本	単位数量	1	単価	

名称・規格	条件	単位	数量	単価	金額	摘要
鋼管ﾎﾟｰﾙ撤去 φ190.7×5.3t×7.5m (ﾌﾟﾚｰﾄ上部)		本	1			
合計						
単価						円／本

1次単価表

単価使用年月	2021.05
歩掛適用年月	2021.05
労務調整係数	1.000-00000　0.0　0

単　78号	工事用道路盛土	施工幅員:4.0m以上	単位	m3	単位数量	10	単価	

名称・規格	条件	単位	数量	単価	金額	摘要
整地	敷均し(ﾙｰｽﾞ),標準	m3	10			
合計						
単価						円／m3

１次単価表

単価使用年月	2021.05
歩掛適用年月	2021.05
労務調整係数	1.000-00000　0.0　0

単　79号	土のう積		単位	m2	単位数量	1	単価	

名称・規格	条件	単位	数量	単価	金額	摘要
土のう積工	側面並べ,仕拵･積立･撤去	ｍ２	1			単 117号
合計						
単価						円／m2

1次単価表

単価使用年月	2021.05
歩掛適用年月	2021.05
労務調整係数	1.000-00000　0.0　0

単　80号	車止め	車止めの規格:W2000,H650,ｽﾃﾝﾚｽ,横桟,脱着式,南京錠	単位	基	単位数量	1	単価	

名称・規格	条件	単位	数量	単価	金額	摘要
基礎砕石	7.5cmを超え12.5cm以下,砕石(各種),全ての費用	m2	0.3			
ｺﾝｸﾘｰﾄ	小型構造物,人力打設,18-8-25(高炉),一般養生,無し,全ての費用	m3	0.03			
型枠	一般型枠,小型構造物	m2	0.5			
車止め設置工		基	1			単 118号
合計						
単価						円／基

1次単価表

単価使用年月	2021.05
歩掛適用年月	2021.05
労務調整係数	1.000-00000　0.0　0

単　81号	車止め	車止めの規格:W1500,H650,ｽﾃﾝﾚｽ,脱着式,南京錠	単位	基	単位数量	1	単価	

名称・規格	条件	単位	数量	単価	金額	摘要
基礎砕石	7.5cmを超え12.5cm以下,砕石(各種),全ての費用	m2	0.3			
ｺﾝｸﾘｰﾄ	小型構造物,人力打設,18-8-25(高炉),一般養生,無し,全ての費用	m3	0.03			
型枠	一般型枠,小型構造物	m2	0.5			
車止め設置工		基	1			単 119号
合計						
単価						円／基

２次単価表

単価使用年月	2021.05
歩掛適用年月	2021.05
労務調整係数	1.000-00000　0.0　0

単　82号	避雷器及び接地用端子箱設置	接地用端子箱,新設	単位	個	単位数量	1	単価	

名称・規格	条件	単位	数量	単価	金額	摘要
電工		人				
諸雑費(まるめ)		式	1			
合計						
単価						円／個

２次単価表

単価使用年月	2021.05
歩掛適用年月	2021.05
労務調整係数	1.000-00000　0.0　0

単　83号	鋼管・既製ｺﾝｸﾘｰﾄ杭打工 ［中掘工］	ｸﾞﾗｳﾄ注入,鋼管杭,有,φ800mm<=D<φ900mm,N<20,16m<L<=32m,t=11～12mm	単位	本	単位数量	10	単価	

名称・規格	条件	単位	数量	単価	金額	摘要
土木一般世話役		人				
溶接工		人				
とび工		人				
特殊作業員		人				
普通作業員		人				
鋼管ぐい R15：φ800mm×t12mm×16.0m（SKK490）		本	10			
ｱｰｽｵｰｶﾞ中掘機運転	φ800mm<=D<φ900mm,16m<L<=32m	日	4.774			単 120号
ｸﾛｰﾗｸﾚｰﾝ運転	油圧式ｳｲﾝﾁ・ﾗﾁｽｼﾞﾌﾞ型50～55t吊	日	4.774			単 121号
ﾊﾞｯｸﾎｳ運転		日	4.774			単 122号
諸雑費(率+まるめ)		式	1			
合計						
単価						円／本

２次単価表

単価使用年月	2021.05
歩掛適用年月	2021.05
労務調整係数	1.000-00000　0.0　0

単　84号	鋼管･既製ｺﾝｸﾘｰﾄ杭打工 ［中掘工］	ｸﾞﾗｳﾄ注入,鋼管杭,有,φ800mm<=D<φ900mm,N<20,L<=16m,t=9～10mm	単位	本	単位数量	10	単価	

名称・規格	条件	単位	数量	単価	金額	摘要
土木一般世話役		人				
溶接工		人				
とび工		人				
特殊作業員		人				
普通作業員		人				
鋼管ぐい R16：φ800mm×t9mm×16.5m（SKK400）		本	10			
ｱｰｽｵｰｶﾞ中掘機運転	φ800mm<=D<φ900mm,L<=16m	日	2.06			単 123号
ｸﾛｰﾗｸﾚｰﾝ運転	油圧式ｳｲﾝﾁ･ﾗﾁｽｼﾞﾌﾞ型50～55t吊	日	2.06			単 121号
ﾊﾞｯｸﾎｳ運転		日	2.06			単 122号
諸雑費(率+まるめ)		式	1			
合計						
単価						円／本

２次単価表

単価使用年月	2021.05
歩掛適用年月	2021.05
労務調整係数	1.000-00000　0.0　0

単　85号	ｼｰﾄ･ﾅｲﾛﾝﾈｯﾄ材料費		単位	m2	単位数量	10	単価	

名称・規格	条件	単位	数量	単価	金額	摘要
ｼｰﾄ･ﾅｲﾛﾝﾈｯﾄ		m2	10.9			
諸雑費(まるめ)		式	1			
合計						
単価						円／m2

２次単価表

単価使用年月	2021.05
歩掛適用年月	2021.05
労務調整係数	1.000-00000　0.0　0

単　86号	敷鉄板設置･撤去	設置･撤去	単位	m2	単位数量	100	単価	

名称・規格	条件	単位	数量	単価	金額	摘要
土木一般世話役		人				
とび工		人				
普通作業員		人				
ﾊﾞｯｸﾎｳ(ｸﾛｰﾗ型)運転		日	0.295			単 124号
諸雑費(率+まるめ)		式	1			
合計						
単価						円／m2

２次単価表

単価使用年月	2021.05
歩掛適用年月	2021.05
労務調整係数	1.000-00000　0.0　0

単　87号	敷鉄板賃料	22×1524×3048,無,20日,無,無	単位	枚	単位数量	1	単価	

名称・規格	条件	単位	数量	単価	金額	摘要
敷き鉄板賃料 22×1524×3048	供用日数:20日	枚	1			
諸雑費(まるめ)		式	1			
合計						
単価						円／枚

２次単価表

単価使用年月	2021.05
歩掛適用年月	2021.05
労務調整係数	1.000-00000　0.0　0

単　88号	ｹｰﾌﾞﾙ及び電線配線	ﾄﾗﾌ･ころがし配線,40mm以下,撤去(再使用)	単位	m	単位数量	100	単価	

名称・規格	条件	単位	数量	単価	金額	摘要
電工		人				
諸雑費(まるめ)		式	1			
合計						
単価						円／m

２次単価表

単価使用年月	2021.05
歩掛適用年月	2021.05
労務調整係数	1.000-00000　0.0　0

単　89号	電線管路布設工		単位	m	単位数量	1	単価	
名称・規格		条件	単位	数量	単価	金額	摘要	
電線管敷設		厚鋼,36mm以下,新設,ｻﾄﾞﾙ留め,2m未満,補正なし	m	1			単 125号	
厚鋼電線管(G)		呼び径 28,15%	m	1			単 126号	
合計								
単価							円／m	

２次単価表

単価使用年月	2021.05
歩掛適用年月	2021.05
労務調整係数	1.000-00000　0.0　0

単　90号	電線管路布設工		単位	m	単位数量	1	単価	
名称・規格		条件	単位	数量	単価	金額	摘要	
波付硬質合成樹脂管(FEP)敷設		構内地中 50mm以下,新設,FEP 30mm,1条,0%	m	1			単 127号	
合計								
単価							円／m	

２次単価表

単価使用年月	2021.05
歩掛適用年月	2021.05
労務調整係数	1.000-00000　0.0　0

単　91号	電線管路布設工		単位	m	単位数量	1	単価	

名称・規格	条件	単位	数量	単価	金額	摘要
金属製可とう電線管敷設	38mm以下,新設	m	1			単 128号
金属製可とう電線管 F2-WP,#30,ﾋﾞﾆﾙ被覆		m	1			
合計						
単価						円／m

２次単価表

単価使用年月	2021.05
歩掛適用年月	2021.05
労務調整係数	1.000-00000　0.0　0

単　92号	電線配線工		単位	m	単位数量	1	単価	

名称・規格	条件	単位	数量	単価	金額	摘要
ｹｰﾌﾞﾙ及び電線配線	管内配線,20mm以下,新設	m	1			単 129号
EM-CE3.5sq-3c 仕上り外形12mm		m	1			
合計						
単価						円／m

２次単価表

単価使用年月	2021.05
歩掛適用年月	2021.05
労務調整係数	1.000-00000　0.0　0

単　93号	電線配線工		単位	m	単位数量	1	単価	

名称・規格	条件	単位	数量	単価	金額	摘要
ｹｰﾌﾞﾙ及び電線配線	ﾄﾗﾌ･ころがし配線,20mm以下,新設	m	1			単 130号
EM-CE3.5sq-3c 仕上り外形12mm		m	1			
合計						
単価						円／m

２次単価表

単価使用年月	2021.05
歩掛適用年月	2021.05
労務調整係数	1.000-00000　0.0　0

単　94号	埋設シート設置工		単位	m	単位数量	100	単価	

名称・規格	条件	単位	数量	単価	金額	摘要
埋設標識シート敷設	埋設標識ｼｰﾄ敷設	m	100			単 131号
埋設標識ｼｰﾄ	150mm×50m 2倍	巻	2			単 132号
合計						
単価						円／m

２次単価表

単価使用年月	2021.05
歩掛適用年月	2021.05
労務調整係数	1.000-00000　0.0　0

単　95号	ﾌﾟﾙﾎﾞｯｸｽ設置	各種,新設,25cm,25cm,10cm	単位	個	単位数量	1	単価	

名称・規格	条件	単位	数量	単価	金額	摘要
電工		人				
諸雑費(まるめ)		式	1			
合計						
単価						円／個

２次単価表

単価使用年月	2021.05
歩掛適用年月	2021.05
労務調整係数	1.000-00000　0.0　0

単　96号	溶接金網工		単位	m2	単位数量	1	単価	

名称・規格	条件	単位	数量	単価	金額	摘要
溶接金網(G3551) 径6.0×150×150		m2	1			
合計						
単価						円／m2

２次単価表

単価使用年月	2021.05
歩掛適用年月	2021.05
労務調整係数	1.000-00000　0.0　0

単　97号	コンクリートはけ引き仕上げ		単位	m2	単位数量	1	単価	

名称・規格	条件	単位	数量	単価	金額	摘要
左官		人				
諸雑費(まるめ)		式	1			
合計						
単価						円／m2

２次単価表

単価使用年月	2021.05
歩掛適用年月	2021.05
労務調整係数	1.000-00000　0.0　0

単　98号	インターロッキングブロック撤去 （再設置）	撤去のみ,100m2未満,無,無	単位	ｍ２	単位数量	100	単価	

名称・規格	条件	単位	数量	単価	金額	摘要
ｲﾝﾀｰﾛｯｷﾝｸﾞﾌﾞﾛｯｸ撤去工 とりこわし		m2	100			
諸雑費(まるめ)		式	1			
合計						
単価						円／ｍ２

２次単価表

単価使用年月	2021.05
歩掛適用年月	2021.05
労務調整係数	1.000-00000　0.0　0

単　99号	ﾀｲﾙ舗装工		単位	m2	単位数量	1	単価	

名称・規格	条件	単位	数量	単価	金額	摘要
インターロッキングブロック設置	直線配置 ﾌﾞﾛｯｸ厚 6cm,標準品,空練りﾓﾙﾀﾙ(高炉),20mm,100m2未満,無,無	m2	1			単 133号
ｲﾝﾀｰﾛｯｷﾝｸﾞﾌﾞﾛｯｸ ﾌﾞﾛｯｸ厚6cm 標準品		m2	-1.02			
合計						
単価						円／m2

２次単価表

単価使用年月	2021.05
歩掛適用年月	2021.05
労務調整係数	1.000-00000　0.0　0

単 100号	視覚障害者誘導用点字ｼｰﾄ設置工		単位	m2	単位数量	0.09	単価	

名称・規格	条件	単位	数量	単価	金額	摘要
視覚障害者誘導用点字ｼｰﾄ		枚	1			
視覚障害者誘導用点字ｼｰﾄ設置費 □300×300,ﾌﾟﾗｲﾏｰ含む		枚	1			
合計						
単価						円／m2

２次単価表

単価使用年月	2021.05
歩掛適用年月	2021.05
労務調整係数	1.000-00000　0.0　0

単 101号	処分費(m3)		単位	m3	単位数量	100	単価	

名称・規格	条件	単位	数量	単価	金額	摘要
処分費 Co殻（無筋）		m3	100			
合計						
単価						円／m3

２次単価表

単価使用年月	2021.05
歩掛適用年月	2021.05
労務調整係数	1.000-00000　0.0　0

単 102号	処分費(m3)		単位	m3	単位数量	100	単価	

名称・規格	条件	単位	数量	単価	金額	摘要
処分費 ｱｽﾌｧﾙﾄ殻		m3	100			
合計						
単価						円／m3

２次単価表

単価使用年月	2021.05
歩掛適用年月	2021.05
労務調整係数	1.000-00000　0.0　0

単 103号	処分費(m3)		単位	m3	単位数量	100	単価	
名称・規格		条件	単位	数量	単価	金額	摘要	
処分費 汚泥（舗装版切断）			m3	100				
合計								
単価							円／m3	

２次単価表

単価使用年月	2021.05
歩掛適用年月	2021.05
労務調整係数	1.000-00000　0.0　0

単 104号	処分費(m3)		単位	m3	単位数量	100	単価	
名称・規格		条件	単位	数量	単価	金額	摘要	
処分費 汚泥（杭汚泥）			m3	100				
合計								
単価							円／m3	

２次単価表

単価使用年月	2021.05
歩掛適用年月	2021.05
労務調整係数	1.000-00000　0.0　0

単 105号	足場工	単管傾斜足場,不要,標準(1.0)	単位	掛m2	単位数量	100	単価	

名称・規格	条件	単位	数量	単価	金額	摘要
土木一般世話役		人				
とび工		人				
普通作業員		人				
ﾗﾌﾃﾚｰﾝｸﾚｰﾝ[油圧伸縮ｼﾞﾌﾞ型] 25t吊		日	0.8			
諸雑費(率+まるめ)		式	1			
合計						
単価						円／掛m2

２次単価表

単価使用年月	2021.05
歩掛適用年月	2021.05
労務調整係数	1.000-00000　0.0　0

単 106号	材料費(m)		単位	m	単位数量	1	単価	

名称・規格	条件	単位	数量	単価	金額	摘要
硬質塩化ﾋﾞﾆﾙ管(一般管) VP-65		m	1			
合計						
単価						円／m

２次単価表

単価使用年月	2021.05
歩掛適用年月	2021.05
労務調整係数	1.000-00000　0.0　0

単 107号	大型土のう工	撤去,6m以下	単位	袋	単位数量	10	単価	

名称・規格	条件	単位	数量	単価	金額	摘要
土木一般世話役		人				
特殊作業員		人				
ﾊﾞｯｸﾎｳ運転	撤去,6m以下	日	0.069			単 134号
諸雑費(まるめ)		式	1			
合計						
単価						円／袋

２次単価表

単価使用年月	2021.05
歩掛適用年月	2021.05
労務調整係数	1.000-00000　0.0　0

単 108号	交通誘導警備員B		単位	人日	単位数量	1	単価	

名称・規格	条件	単位	数量	単価	金額	摘要
交通誘導警備員B		人				
諸雑費(まるめ)		式	1			
合計						
単価						円／人日

２次単価表

単価使用年月	2021.05
歩掛適用年月	2021.05
労務調整係数	1.000-00000　0.0　0

単 109号	重建設機械分解組立輸送	(分解又は組立)+輸送(片道),ｸﾛｰﾗｸﾚｰﾝ系35超80下(ｸﾗﾑ0.6超2下,標準(1.0)	単位	回	単位数量	1	単価	

名称・規格	条件	単位	数量	単価	金額	摘要
特殊作業員		人				
ﾗﾌﾃﾚｰﾝｸﾚｰﾝ[油圧伸縮ｼﾞﾌﾞ型] 25t吊		日	0.75			
運搬費等率		式	1			
諸雑費(まるめ)		式	1			
合計						
単価						円／回

２次単価表

単価使用年月	2021.05
歩掛適用年月	2021.05
労務調整係数	1.000-00000　0.0　0

単 110号	重建設機械分解組立輸送	(分解又は組立)+輸送(片道),ｸﾛｰﾗ式杭打機 質量100超150t以下,標準(1.0)	単位	回	単位数量	1	単価	

名称・規格	条件	単位	数量	単価	金額	摘要
特殊作業員		人				
ﾗﾌﾃﾚｰﾝｸﾚｰﾝ[油圧伸縮ｼﾞﾌﾞ型] 50t吊		日	2.8			
運搬費等率		式	1			
諸雑費(まるめ)		式	1			
合計						
単価						円／回

２次単価表

単価使用年月	2021.05
歩掛適用年月	2021.05
労務調整係数	1.000-00000　0.0　0

単 111号	仮設材等の運搬 (鋼矢板、H形鋼、覆工板、敷鉄板等)	北海道・東北・北陸・中・四国・九州,7. 2km,12m以内,各種(実数入力),0,無	単位	t	単位数量	1	単価	

名称・規格	条件	単位	数量	単価	金額	摘要
基本運賃区分B 製品長12m以内 10kmまで		t	1			
諸雑費(まるめ)		式	1			
合計						
単価						円／t

２次単価表

単価使用年月	2021.05
歩掛適用年月	2021.05
労務調整係数	1.000-00000　0.0　0

単 112号	仮設材等の積込み取卸し費	積込み、取卸し(往復分)	単位	t	単位数量	1	単価	

名称・規格	条件	単位	数量	単価	金額	摘要
積込み.取卸し費(仮設材等)		t	2			
合計						
単価						円／t

２次単価表

単価使用年月	2021.05
歩掛適用年月	2021.05
労務調整係数	1.000-00000　0.0　0

単 113号	水質調査費		単位	式	単位数量	1	単価	

名称・規格	条件	単位	数量	単価	金額	摘要
水質調査費 杭施工中・10項目		回	2			単 135号
合計						

２次単価表

単価使用年月	2021.05
歩掛適用年月	2021.05
労務調整係数	1.000-00000　0.0　0

単 114号	足場工	単管足場,不要,標準(1.0)	単位	掛m2	単位数量	100	単価	

名称・規格	条件	単位	数量	単価	金額	摘要
土木一般世話役		人				
とび工		人				
普通作業員		人				
ﾗﾌﾃﾚｰﾝｸﾚｰﾝ[油圧伸縮ｼﾞﾌﾞ型] 25t吊		日	0.8			
諸雑費(率+まるめ)		式	1			
合計						
単価						円／掛m2

２次単価表

単価使用年月	2021.05
歩掛適用年月	2021.05
労務調整係数	1.000-00000　0.0　0

単 115号	処分費(m3)		単位	m3	単位数量	100	単価	
名称・規格		条件	単位	数量	単価	金額	摘要	
処分費 Co殻（鉄筋）			m3	100				
合計								
単価							円／m3	

２次単価表

単価使用年月	2021.05
歩掛適用年月	2021.05
労務調整係数	1.000-00000　0.0　0

単 116号	処分費(t)		単位	t	単位数量	100	単価	
名称・規格		条件	単位	数量	単価	金額	摘要	
処分費 廃ﾌﾟﾗｽﾁｯｸ類			t	100				
合計								
単価							円／t	

２次単価表

単価使用年月	2021.05
歩掛適用年月	2021.05
労務調整係数	1.000-00000　0.0　0

単 117号	土のう積工	側面並べ,仕拵･積立･撤去	単位	m２	単位数量	10	単価	

名称・規格	条件	単位	数量	単価	金額	摘要
購入土 流用土		m3	2.8			
土のう 62×48cm		枚	140			
普通作業員		人				
諸雑費(まるめ)		式	1			
合計						
単価						円／m２

２次単価表

単価使用年月	2021.05
歩掛適用年月	2021.05
労務調整係数	1.000-00000　0.0　0

単 118号	車止め設置工		単位	基	単位数量	1	単価	
名称・規格		条件	単位	数量	単価	金額	摘要	
車止めﾎﾟｽﾄ		設置,全ての費用	本	1				
合計								
単価							円／基	

２次単価表

単価使用年月	2021.05
歩掛適用年月	2021.05
労務調整係数	1.000-00000　0.0　0

単 119号	車止め設置工		単位	基	単位数量	1	単価	
名称・規格		条件	単位	数量	単価	金額	摘要	
車止めﾎﾟｽﾄ		設置,全ての費用	本	1				
合計								
単価							円／基	

3次単価表

単価使用年月	2021.05
歩掛適用年月	2021.05
労務調整係数	1.000-00000　0.0　0

単 120号	ｱｰｽｵｰｶﾞ中掘機運転	φ800mm<=D<φ900mm,16m<L<=32m	単位	日	単位数量	1	単価	

名称・規格	条件	単位	数量	単価	金額	摘要
運転手(特殊)		人				
軽油 1.2号		L	77			
ｱｰｽｵｰｶﾞ中掘機[直結三点支持式] E90kW φ400～1200mm 21～33m	機械条件:供用　持込	供用日				
諸雑費(まるめ)		式	1			
合計						
単価						円／日

3次単価表

単価使用年月	2021.05
歩掛適用年月	2021.05
労務調整係数	1.000-00000　0.0　0

単 121号	ｸﾛｰﾗｸﾚｰﾝ運転	油圧式ｳｲﾝﾁ･ﾗﾁｽｼﾞﾌﾞ型50～55t吊	単位	日	単位数量	1	単価	

名称・規格	条件	単位	数量	単価	金額	摘要
運転手(特殊)		人				
軽油 1.2号		L	51			
ｸﾛｰﾗｸﾚｰﾝ[油圧駆動ｳｲﾝﾁ･ﾗﾁｽｼﾞﾌﾞ] 排出ｶﾞｽ対策型(第2次基準値)50～55t吊	機械条件:供用　持込	供用日				
諸雑費(まるめ)		式	1			
合計						
単価						円／日

3次単価表

単価使用年月	2021.05
歩掛適用年月	2021.05
労務調整係数	1.000-00000　0.0　0

単 122号	ﾊﾞｯｸﾎｳ運転		単位	日	単位数量	1	単価	

名称・規格	条件	単位	数量	単価	金額	摘要
運転手(特殊)		人				
軽油 1.2号		L	39			
ﾊﾞｯｸﾎｳ(ｸﾛｰﾗ)[標準] 排ｶﾞｽ型(第2次) 山積0.45m3	機械条件:供用　持込	供用日				
諸雑費(まるめ)		式	1			
合計						
単価						円／日

3次単価表

単価使用年月	2021.05
歩掛適用年月	2021.05
労務調整係数	1.000-00000　0.0　0

単 123号	ｱｰｽｵｰｶﾞ中掘機運転	φ800mm<=D<φ900mm,L<=16m	単位	日	単位数量	1	単価	

名称・規格	条件	単位	数量	単価	金額	摘要
運転手(特殊)		人				
軽油 1.2号		L	77			
ｱｰｽｵｰｶﾞ中掘機[直結三点支持式] E90kW φ400～1200mm 21～33m	機械条件:供用　持込	供用日				
諸雑費(まるめ)		式	1			
合計						
単価						円／日

3次単価表

単価使用年月	2021.05
歩掛適用年月	2021.05
労務調整係数	1.000-00000　0.0　0

単 124号	ﾊﾞｯｸﾎｳ(ｸﾛｰﾗ型)運転		単位	日	単位数量	1	単価	

名称・規格	条件	単位	数量	単価	金額	摘要
運転手(特殊)		人				
軽油 1.2号		L	112			
ﾊﾞｯｸﾎｳ(ｸﾛｰﾗ)[標準･ｸﾚｰﾝ機能付き] 山積0.8m3(平積0.6m3)2.9t吊		日	1.06			
諸雑費(まるめ)		式	1			
合計						
単価						円／日

3次単価表

単価使用年月	2021.05
歩掛適用年月	2021.05
労務調整係数	1.000-00000　0.0　0

単 125号	電線管敷設	厚鋼,36mm以下,新設,ｻﾄﾞﾙ留め,2m未満,補正なし	単位	m	単位数量	100	単価	

名称・規格	条件	単位	数量	単価	金額	摘要
電工		人				
諸雑費(まるめ)		式	1			
合計						
単価						円／m

3次単価表

単価使用年月	2021.05
歩掛適用年月	2021.05
労務調整係数	1.000-00000　0.0　0

単 126号	厚鋼電線管(G)	呼び径 28,15%	単位	m	単位数量	1	単価	

名称・規格	条件	単位	数量	単価	金額	摘要
厚鋼電線管 G28		m	1			
附属品費		式	1			
合計						
単価						円／m

3次単価表

単価使用年月	2021.05
歩掛適用年月	2021.05
労務調整係数	1.000-00000　0.0　0

単 127号	波付硬質合成樹脂管(FEP)敷設	構内地中 50mm以下,新設,FEP 30mm, 1条,0%	単位	m	単位数量	100	単価	

名称・規格	条件	単位	数量	単価	金額	摘要
電工		人				
波付硬質ﾎﾟﾘｴﾁﾚﾝ電線管 FEP 30mm		m	100			
諸雑費(まるめ)		式	1			
合計						
単価						円／m

３次単価表

単価使用年月	2021.05
歩掛適用年月	2021.05
労務調整係数	1.000-00000　0.0　0

単 128号	金属製可とう電線管敷設	38mm以下,新設	単位	m	単位数量	100	単価	

名称・規格	条件	単位	数量	単価	金額	摘要
電工		人				
諸雑費(まるめ)		式	1			
合計						
単価						円／m

３次単価表

単価使用年月	2021.05
歩掛適用年月	2021.05
労務調整係数	1.000-00000　0.0　0

単 129号	ｹｰﾌﾞﾙ及び電線配線	管内配線,20mm以下,新設	単位	m	単位数量	100	単価	

名称・規格	条件	単位	数量	単価	金額	摘要
電工		人				
諸雑費(まるめ)		式	1			
合計						
単価						円／m

3次単価表

単価使用年月	2021.05
歩掛適用年月	2021.05
労務調整係数	1.000-00000　0.0　0

単 130号	ｹｰﾌﾞﾙ及び電線配線	ﾄﾗﾌ･ころがし配線,20mm以下,新設	単位	m	単位数量	100	単価	

名称・規格	条件	単位	数量	単価	金額	摘要
電工		人				
諸雑費(まるめ)		式	1			
合計						
単価						円／m

3次単価表

単価使用年月	2021.05
歩掛適用年月	2021.05
労務調整係数	1.000-00000　0.0　0

単 131号	埋設標識シート敷設	埋設標識ｼｰﾄ敷設	単位	m	単位数量	100	単価	

名称・規格	条件	単位	数量	単価	金額	摘要
電工		人				
諸雑費(まるめ)		式	1			
合計						
単価						円／m

３次単価表

単価使用年月	2021.05
歩掛適用年月	2021.05
労務調整係数	1.000-00000　0.0　0

単 132号	埋設標識ｼｰﾄ	150㎜×50m 2倍	単位	巻	単位数量	1	単価	

名称・規格	条件	単位	数量	単価	金額	摘要
埋設標識ｼｰﾄ 150㎜×50m 2倍		巻	1			
合計						
単価						円／巻

3次単価表

単価使用年月	2021.05
歩掛適用年月	2021.05
労務調整係数	1.000-00000　0.0　0

単 133号	インターロッキングブロック設置	直線配置 ﾌﾞﾛｯｸ厚 6cm,標準品,空練りﾓﾙﾀﾙ(高炉),20mm,100m2未満,無,無	単位	m2	単位数量	100	単価	

名称・規格	条件	単位	数量	単価	金額	摘要
ｲﾝﾀｰﾛｯｷﾝｸﾞﾌﾞﾛｯｸ設置工 一般部 T=6cm 標準品 直線配置		m2	100			
空練モルタル 材料(1:3)	高炉	m3	2.28			単 136号
諸雑費(まるめ)		式	1			
合計						
単価						円／m2

3次単価表

単価使用年月	2021.05
歩掛適用年月	2021.05
労務調整係数	1.000-00000　0.0　0

単 134号	ﾊﾞｯｸﾎｳ運転	撤去,6m以下	単位	日	単位数量	1	単価	

名称・規格	条件	単位	数量	単価	金額	摘要
運転手(特殊)		人				
軽油 1.2号		L	74			
ﾊﾞｯｸﾎｳ(ｸﾛｰﾗ)[標準･ｸﾚｰﾝ機能付き] 山積0.8m3(平積0.6m3)2.9t吊		日	1.26			
諸雑費(まるめ)		式	1			
合計						
単価						円／日

３次単価表

単価使用年月	2021.05
歩掛適用年月	2021.05
労務調整係数	1.000-00000　0.0　0

単 135号	水質調査費 杭施工中・10項目		単位	回	単位数量	1	単価	

名称・規格	条件	単位	数量	単価	金額	摘要
水質調査費（一般細菌）		検体	1			
水質調査費（大腸菌）		検体	1			
水質調査費（硝酸性窒素及び亜硝酸性窒素）		検体	1			
水質調査費（亜硝酸性窒素）		検体	1			
水質調査費（塩化物イオン）		検体	1			
水質調査費（全有機炭素ＴＯＣ）		検体	1			
水質調査費（味）		検体	1			
水質調査費（臭気）		検体	1			
水質調査費（鉄及びその化合物）		検体	1			
水質調査費（六価クロム）		検体	1			
合計						
単価						円／回

４次単価表

単価使用年月	2021.05
歩掛適用年月	2021.05
労務調整係数	1.000-00000　0.0　0

単 136号	空練モルタル 材料(1:3)	高炉	単位	m3	単位数量	1	単価	

名称・規格	条件	単位	数量	単価	金額	摘要
ｾﾒﾝﾄ(高炉B) 25kg袋入		t	0.53			
ｺﾝｸﾘｰﾄ用骨材 砂 洗い 細目		m3	1.05			
諸雑費(まるめ)		式	1			
合計						
単価						円／m3

機労材集計リスト（機械）

工事名	Ｒ３徳土　蔵本公園　徳・庄町１　防球ネット設置工事（２）					
単価コード	名　称	規　格	単位	数量	金額	摘要
L001010003	ﾊﾞｯｸﾎｳ(ｸﾛｰﾗ)[標準]	山積0.45m3(平積0.35m3)	日	0.167	1,032	
L001010004	ﾊﾞｯｸﾎｳ(ｸﾛｰﾗ)[標準･ｸﾚｰﾝ機能付き]	山積0.8m3(平積0.6m3)2.9t吊	日	1.556	17,277	
L001010007	ﾊﾞｯｸﾎｳ(ｸﾛｰﾗ)[標準]	山積0.8m3(平積0.6m3)	日	0.553	5,544	
L001011002	小型ﾊﾞｯｸﾎｳ(ｸﾛｰﾗ)[標準]	山積0.11m3(平積0.08m3)	日	0.107	403	
L001070011	振動ﾛｰﾗ(舗装用)[搭乗･ｺﾝﾊﾞｲﾝﾄﾞ式]	運転質量3～4t	日	0.103	438	
L001090003	空気圧縮機[可搬式･ｴﾝｼﾞﾝ駆動]	ｽｸﾘｭ型 吐出量3.5～3.7m3/min	日	0.051	70	
L001130005	ﾗﾌﾃﾚｰﾝｸﾚｰﾝ[油圧伸縮ｼﾞﾌﾞ型]	20t吊	日	0.027	1,049	
L001130006	ﾗﾌﾃﾚｰﾝｸﾚｰﾝ[油圧伸縮ｼﾞﾌﾞ型]	25t吊	日	1.23	52,644	
L001130010	ﾗﾌﾃﾚｰﾝｸﾚｰﾝ[油圧伸縮ｼﾞﾌﾞ型]	50t吊	日	2.8	212,800	
M000101012	ﾌﾞﾙﾄﾞｰｻﾞ[普通･排出ｶﾞｽ対策型(1次基準)]	15t級	供用日	0.041	806	
M000202016	ﾊﾞｯｸﾎｳ(ｸﾛｰﾗ)[標準]	排ｶﾞｽ型(第2次) 山積0.45m3	供用日	1.025	11,071	
M000202062	ﾊﾞｯｸﾎｳ(ｸﾛｰﾗ)[標準･ｸﾚｰﾝ機能付き]	排ｶﾞｽ型(第1次) 山積0.45m3 2.9t吊	供用日	0.579	6,252	
M000202096	ﾊﾞｯｸﾎｳ(ｸﾛｰﾗ)[後方超小旋回型]	排ｶﾞｽ型(第2次) 山積0.28m3	供用日	2.336	20,838	
M000301005	ﾀﾞﾝﾌﾟﾄﾗｯｸ[ｵﾝﾛｰﾄﾞ･ﾃﾞｨｰｾﾞﾙ]	10t積級	供用日	2.187	44,585	
M000302009	ﾄﾗｯｸ[ｸﾚｰﾝ装置付]	ﾍﾞｰｽﾄﾗｯｸ2t級 吊能力2.0t	供用日	0.199	1,201	
M000401053	ｸﾛｰﾗｸﾚｰﾝ[油圧駆動ｳｲﾝﾁ･ﾗﾁｽｼﾞﾌﾞ]	排出ｶﾞｽ対策型(第2次基準値)50～55t吊	供用日	0.99	60,347	
M000512301	ｱｰｽｵｰｶﾞ中掘機[直結三点支持式]	E90kW φ400～1200mm 21～33m	供用日	1.025	211,170	

機労材集計リスト（機械）

工事名	Ｒ３徳土　蔵本公園　徳・庄町１　防球ネット設置工事（２）					
単価コード	名　称	規　格	単位	数量	金額	摘要
M000603002	さく岩機[ﾊﾝﾄﾞﾄﾞﾘﾙ(空圧式)]	質量15kg級	供用日	0.051	25	
M000806001	ﾗﾝﾏ	質量60～80kg	供用日	0.978	503	
M000903010	ｺﾝｸﾘｰﾄﾎﾟﾝﾌﾟ車[ﾄﾗｯｸ架装･ﾌﾞｰﾑ式]	圧送能力 90～110m3/h	供用日	0.318	16,458	
M000907002	ｺﾝｸﾘｰﾄ圧砕装置(大割機)	開口幅735～850mm破砕力550～980kN	供用日	0.123	2,202	
M001003018	ASﾌｨﾆｯｼｬ[ｸﾛｰﾗ型]	舗装幅1.4～3.0m	供用日	0.015	235	
M001161010	ｺﾝｸﾘｰﾄｶｯﾀ[ﾊﾞｷｭｰﾑ式･湿式]	切削深20cm級 ﾌﾞﾚｰﾄﾞ径φ56cm	供用日	0.169	919	
M001161011	ｺﾝｸﾘｰﾄｶｯﾀ[ﾊﾞｷｭｰﾑ式･湿式]	超低騒音型 切削深30cm級ﾌﾞﾚｰﾄﾞ径φ75cm	供用日	0.086	1,215	
	合計額				669,084	

見積単価一覧表

工事名	R3徳土　蔵本公園　徳・庄町1　防球ネット設置工事（2）			
名称	規格	単位	単価	備考
防球ネット〔材料費〕 コンクリートポール	16-40-33.9	本	633,000	
防球ネット〔材料費〕 コンクリートポール	16-40-38.8	本	694,000	
防球ネット〔材料費〕 鋼管	φ800×(t9×9.0m+t12×2.0m)	本	419,000	
防球ネット〔工事費〕 鋼管加工費	底板、フック、ワイヤー取付リブ	本	190,000	
防球ネット〔工事費〕 鋼管加工費	タラップ	m	14,300	
防球ネット〔工事費〕 鋼管塗装費		m2	7,610	
防球ネット〔工事費〕 鋼管建て込み費	溶接含む（公園内小運搬含む）	本	470,000	
防球ネット〔工事費〕 ポール建柱費	16m柱（コンクリート費用含む）	本	192,000	
防球ネット〔工事費〕 ポール建柱費	16m柱(底板Coあり，コンクリート費用含む)	本	198,000	
防球ネット〔材料費〕 トラスビーム	L=20.0m	本	997,000	
防球ネット〔材料費〕 ポールキャップ		個	99,700	
防球ネット〔材料費〕 自在バンド	4BD-HD-30T	個	2,660	
防球ネット〔材料費〕 L型金具		個	427	
防球ネット〔材料費〕 メッセンジャーワイヤー	55mm2	m	247	
防球ネット〔材料費〕 巻付グリップ	55mm2	個	665	
防球ネット〔材料費〕 ターンバックル	16mm-両アイ	個	1,230	
防球ネット〔材料費〕 割シンブル		個	285	
防球ネット〔材料費〕 シャックル	19mm	個	950	
防球ネット〔材料費〕 超高分子量ポリエチレン製ネッ	45mm目	m2	1,710	
防球ネット〔材料費〕 ポリロープ	4mm	m	47	
防球ネット〔材料費〕 ポリロープ	6mm	m	76	
防球ネット〔工事費〕 トラスビーム取付費		本	282,000	
防球ネット〔工事費〕 ポールキャップ取付費		個	24,400	
防球ネット〔工事費〕 装柱金物取付費		箇所	4,240	
防球ネット〔工事費〕 ワイヤー張り手間	高所作業車含む	m	1,350	
防球ネット〔工事費〕 ネット張り手間	高所作業車含む	m2	1,410	
防球ネット〔材料費〕 避雷設備　接地用端子箱	樹脂製120*350*80露出型	面	12,300	
防球ネット〔工事費〕 避雷銅板設置費	900×900　埋め込み含む	枚	6,120	
防球ネット〔工事費〕 避雷導線設置費	銅鬼撚り線 40mm2 2.0×13本	m	1,350	
天井ネット〔材料費〕 ワイヤーロープ	9mm	m	285	

見積単価一覧表

工事名	R3徳土　蔵本公園　徳･庄町1　防球ネット設置工事（2）			
名称	規格	単位	単価	備考
天井ネット〔材料費・工事費〕 ケミカルアンカー	M20(アイナット共)	ヵ所	5,700	材工共
天井ネット〔材料費・工事費〕 ケミカルアンカー	M16(アイナット共)	ヵ所	4,270	材工共
天井ネット〔材料費〕 超高分子量ポリエチレン製ネッ	45mm目	m2	1,710	
天井ネット〔材料費〕 ポリロープ	4mm	m	47	
天井ネット〔材料費〕 ワイヤークリップ	9mm用	個	285	
天井ネット〔工事費〕 ワイヤー張り手間	高所作業車含む	m	959	
天井ネット〔工事費〕 ネット張り手間	高所作業車含む	m2	912	
天井ネット〔材料費〕 電動ウインチ	GX-410同等品	台	1,040,000	
天井ネット〔材料費〕 滑車・シャックル	φ100	セット	11,400	
天井ネット〔材料費〕 ウインチ・ワイヤー	9mm,3本引き	セット	47,500	
天井ネット〔工事費〕 ウインチ・滑車	取付費	セット	47,700	
電線管路工［材料費］ 漏電遮断器	3P 200V 30AF/15AT	個	5,170	
［工事費］ 視覚障害者誘導用点字シート設置費	□300×300,プライマー含む	枚	500	
柵工［材料費］ 金網柵	フェンスH=1.8m,曲忍び付	m	17,100	
柵工［材料費］ 立入防止柵基礎ブロック	300×300×400	個	3,000	
構造物撤去工［工事費］ 既設防球ネット撤去	H=14.9m	m	11,800	
構造物撤去工［工事費］ 既設防球ネット撤去	ネット昇降部	m	4,050	
構造物撤去工［工事費］ 高尺フェンス撤去	H=5000	m	8,170	
構造物撤去工［工事費］ コンクリートポール撤去	再利用引抜,19-19-10フランジ式	本	76,700	
構造物撤去工［工事費］ コンクリートポール撤去	切断,19-19-10フランジ式	本	64,300	
構造物撤去工［工事費］ 鋼管ポール撤去	φ190.7×5.3t×7.5m（プレート上部）	本	51,300	
処分費	コンクリート殻（無筋）	m3	1,800	L=3.4km
処分費	As殻	m3	1,800	L=3.4km
処分費	舗装版切断汚泥	m3	12,000	
処分費	杭汚泥	m3	15,000	L=3.4km
処分費	コンクリート殻（鉄筋）	m3	2,500	L=3.4km
処分費	廃プラスチック類	t	40,000	L=8.7km
引張試験費	あと施工アンカー	式	40,000	諸経費含む

技術管理費積上げ項目一覧表

工事名	R3徳土　蔵本公園　徳・庄町1　防球ネット設置工事（2）				
積上げ項目	引張試験費				
番号	項目	規格仕様	単位	数量	備考
	引張試験費	あと施エアンカー	回	1	

数　量　総　括　表　(R15～R16付近)				
工事区分・工種	種別・細別・規格	単位	数量	摘要
防球ネット工				
	〔防球ネット〔材料費〕〕			
	コンクリートポール			
	16-40-33.9	本	1	
	16-40-38.8	本	1	
	鋼管			
	φ800×(t9×9.0m+t12×2.0m)	本	1	(SKK490)(2.050t/本)
	トラスビーム			
	L=20.0m	本	2	
	ポールキャップ	個	2	
	自在バンド			
	4BD-HD-30T	個	2	
	6BD-E-41	個	10	
	L型金具	個	6	
	メッセンジャーワイヤー			
	55mm2	m	229	
	巻付グリップ			
	55mm2	個	11	
	ターンバックル			
	16mm-両アイ	個	9	
	割シンブル	個	11	
	シャックル			
	19mm	個	9	
	超高分子量ポリエチレン製ネット			
	45mm目	m2	356	

数　量　総　括　表　(R15～R16付近)				
工事区分・工種	種別・細別・規格	単位	数量	摘要
	ポリロープ			
	4mm	m	545	
	6mm	m	20	
	避雷設備			
	設置銅板			
	900*900	枚	1	
	避雷導線			
	銅鬼撚り線40mm2 2.0×13本	m	46	
	接地用端子箱			
	樹脂製120*350*80露出型	面	1	
	〔天井ネット〔材料費〕〕			
	ワイヤーロープ			
	9mm	m	221	
	ケミカルアンカー			
	M20(アイナット共)	ヵ所	2	
	M16(アイナット共)	ヵ所	4	
	超高分子量ポリエチレン製ネット			
	45mm目	m2	360	
	ポリロープ			
	4mm	m	502	
	ワイヤークリップ			
	9mm用	個	40	

数　量　総　括　表　(R15～R16付近)				
工事区分・工種	種別・細別・規格	単位	数量	摘要
	電動ウインチ			
	GX-410同等品	台	1	制御ボックス含む
	滑車・シャックル			
	φ100	セット	5	
	ウインチ・ワイヤー			
	9mm3本引き	セット	1	
	〔防球ネット〔工事費〕〕			
	鋼管加工費			
	底板、フック、ワイヤー取付リブ	本	1	
	タラップ	m	8.00	
	鋼管塗装費	m2	31	
	鋼管建て込み費			公園内小運搬含む
	溶接含む	本	1	
	ポール建柱費			公園内小運搬含む
	16m柱	本	1	コンクリート費用含む
	16m柱(底板Coあり)	本	1	コンクリート費用含む

数　量　総　括　表　(R15～R16付近)

工事区分・工種	種別・細別・規格	単位	数量	摘要
	トラスビーム取付費	本	2	
	ポールキャップ取付費	個	2	
	装柱金物取付費	箇所	12	
	ワイヤー張り手間			
	高所作業車含む	m	229	
	ネット張り手間			
	高所作業車含む	m2	356	
	重機損料	式	1	
	避雷銅板設置費			
	900×900　埋め込み含む	枚	1	
	避雷導線設置費			
	銅鬼撚り線 40mm2 2.0×13本	m	46	
	接地用端子箱設置費			
	露出型	個	1	

数　量　総　括　表　(R15～R16付近)

工事区分・工種	種別・細別・規格	単位	数量	摘要
	〔天井ネット〔工事費〕〕			
	ワイヤー張り手間			
	高所作業車含む	m	221	
	ネット張り手間			
	高所作業車含む	m2	360	
	ウインチ・滑車			
	取付費	セット	1	
防球ネット基礎工				
	〔基礎工〔材料費〕〕			
	鋼管杭			
	φ800×t12×16.0m(SKK490)	本	1	中掘杭　3.728t/本
	φ800×t9×16.5m(SKK400)	本	1	中掘杭　2.904t/本
	〔基礎鋼管〔工事費〕〕			
	機械輸送費	式	1	
	機械組立（又は解体）費			
	場内移動あり	式	1	
	鋼管吊り金具荷下ろし費			
	レッカー・手間代	式	1	
	φ800×12t×16.4m			
	中堀攪拌	本	1	中掘杭　平均N値：　17.5　3.728t/本
	φ800×9t×16.0m			
	中堀攪拌	本	1	中掘杭　平均N値：　17　2.904t/本
防球ネット基礎コンクリート工				
	1-2号根巻きコンクリート	基	2	単位数量は単位数量計算書参照

数　量　総　括　表　(R15～R16付近)

工事区分・工種	種別・細別・規格	単位	数量	摘要
作業土工				R15,R16　R9,R10　撤去大型土のう
	床掘　土砂	m3	30	14.13 + 18.0
	埋戻　最大埋戻幅1m未満	m3	20	8.63 + 12.6
	埋戻　最大埋戻幅1m未満(再生砂)	m3	2	2.49 + 0
	基面整正　土砂	m2	20	3.4 + 12.4
	土工収支　残土処理	m3	50	4.54 + 10.3 + 42 ÷ 1.2
電気設備工				
電線管路工				
入線工				
	ケーブル入線工			
	EM-CE3.5sq-3C			
	仕上がり外径12mm			
	屋内管内	m	7	
	屋内ころがし	m	31	
	屋外管内	m	21	
	地中管内	m	16	
	漏電遮断器			
	3P 200V 30AF/15AT	個	1	
配管工				
	厚鋼電線管			
	G28			
	屋内露出	m	7	
	屋外露出	m	19	
	波付硬質合成樹脂管			
	FEP30 地中	m	16	
	金属可とう電線管			
	F2-WP #30	m	2	
	埋設表示シート			
	W150	m	14	
	異種管接続材			
	FEP30⇔G28	個	3	
	プルボックス			
	100×250×250(SUS,WP)	個	2	
	削孔			
	φ50	孔	2	

数　量　総　括　表　(R15～R16付近)

工事区分・工種	種別・細別・規格	単位	数量	摘要
園路広場施設整備工				
	アスファルト舗装	m2	8	単位数量計算書参照
	下層路盤			
	再生密粒度As(13)			
	コンクリート舗装	m2	2	単位数量計算書参照
	タイル舗装	m2	2	単位数量計算書参照
	(再利用)			
	視覚障害者誘導用点字シート	m2	3	
構造物撤去工				
	舗装版撤去			
	アスファルト　t=40	m2	9	
	コンクリート　t=150	m2	2	
	タイル　t=150	m2	4	うちタイル再利用2m2
	舗装版切断			
	アスファルト　t=40	m	25	
	コンクリート　t=150	m	9	
	t=190	m	6	タイル
	殻運搬処理			
	コンクリート殻			
	無筋Co	m3	0.4	
	アスファルト殻	m3	0.4	
	汚泥 舗装版切断	m3	0.2	
	杭	m3	15	

数　量　総　括　表　(R15～R16付近)

工事区分・工種	種別・細別・規格	単位	数量	摘要
仮設工				
工事用道路工				
	敷鉄板設置・撤去	m2	381	N=　82 枚　(22×1.524×3.048)
				t=　65.8 t
	土木養生シート	m2	293	
	小型土のう	m2	7	
	敷土	m3	21	
バックネットアンカー塗装				
塗装工	下地調整（鉄鋼面RA種）	m2	1	
	錆止め塗料塗り(鉄鋼面A種)	m2	1	
	耐候性塗料塗り(DP)鉄鋼	m2	1	
足場工	単管足場	m2	14	
共通仮設費				
事業損失防止施設費	水質調査費	式	1	
技術管理費	あと施工ｱﾝｶｰ引抜試験	式	1	

数　量　総　括　表　(R9～R10付近)

工事区分・工種	種別・細別・規格		単位	数量	摘要
作業土工					
	床掘	土砂	m3	18	※R15,R16付近土工と併せて計上
	埋戻	W<1m	m3	13	※R15,R16付近土工と併せて計上
	基面整正	土砂	m2	12	※R15,R16付近土工と併せて計上
擁壁工					
	場所打ち擁壁工				
	張りコンクリート擁壁	延長	m	14.2	
	コンクリート	σck≧18N/mm2	m3	25.841	
	型枠	無筋構造物	m2	50	
	裏込砕石	RC-40	m3	14	
	足場	単管傾斜足場	掛m2	50	
		面積	m2	45	
		平均高さ	m	3	
	水抜きパイプ	VPφ65	m	9	
	基礎コンクリート	延長	m	12.8	
	【10.0m当り】				
	コンクリート	σck≧18N/mm2	m3	1.363	
	型枠	小型	m2	4.50	
	基礎材	RC-40,t=150	m2	7.50	
	基礎コンクリート(防球ネット柱部)	延長	m	1.4	
	【10.0m当り】				
	コンクリート	σck≧18N/mm2	m3	1.4	
	型枠	小型	m2	1.00	
	基礎材	RC-40,t=150	m2	5.50	
	充填コンクリート				
	コンクリート	σck≧18N/mm2	m3	0.08	
	天端コンクリート		m	12.3	
	【10.0m当り】				
	コンクリート	σck≧18N/mm2	m3	0.229	
	型枠	小型	m2	1.08	

数　量　総　括　表　(R9～R10付近)

工事区分・工種	種別・細別・規格		単位	数量	摘要
電気設備工					
	電気設備工				
	ハンドホール(移設)	H1-6	基	1	
	6kv CV14sq-3C(一時撤去)		m	102	
園路広場施設整備工					
	舗装工				
	コンクリート舗装		m2	4	
管理施設整備工					
	柵工				
	フェンス	H1.8m+0.3m(忍び返し),コンクリート建込	m	14.9	
	転落防止柵	H1.2m	m	7.80	
	【10.0m当り】				
	転落防止柵	H=1.2m	m	10.0	
	基礎ブロック		個	5	
	【基礎ブロック1基当り】				
	基礎ブロック	300×300×400	個	1	
	基礎材	RC-30 t=100	m2	0.16	
	車止め	W=2000,可動式	基	1	
	【1基当り】				
	車止め	W=2000,可動式	基	1	
	コンクリート	σck=18N/mm2	m3	0.031	
	型枠	小型構造物	m2	0.50	
	基礎材	RC-30 t=100	m2	0.25	
	基面整正		m2	0.20	
	車止め	W=1500,可動式	基	1	
	【1基当り】				
	車止め	W=1500,可動式	基	1	
	コンクリート	σck=18N/mm2	m3	0.031	
	型枠	小型構造物	m2	0.50	
	基礎材	RC-30 t=100	m2	0.25	
	基面整正		m2	0.20	

数　量　総　括　表　(R9～R10付近)

工事区分・工種	種別・細別・規格		単位	数量	摘要
仮設工					
	大型土のう	撤去	袋	42	
構造物撤去取壊し工					
	構造物撤去取壊し工				
	防球ネット撤去	H=14.9m	m	60	
	防球ネット撤去	ﾈｯﾄ昇降部	m	21	
	高尺フェンス撤去	H=5m	m	6.0	
	ｺﾝｸﾘｰﾄﾎﾟｰﾙ撤去	再利用引抜	本	3.0	
	ｺﾝｸﾘｰﾄﾎﾟｰﾙ撤去	切断	本	4.0	
	鋼管ポール撤去	φ190.7×5.3t×7.5m（ﾌﾟﾚｰﾄ上部）	本	1.0	
殻運搬処理工					
	殻運搬処理工				
	鉄類ｽｸﾗｯﾌﾟ		kg	950.0	
	廃ﾌﾟﾗｽﾁｯｸ類		kg	74.6	
	Co殻	無筋	m3	2	
		鉄筋	m3	3	
	SUS屑ｽｸﾗｯﾌﾟ		kg	13	

防球ネット工

細別	規格	記号	計算式																																		単位	小計	合計
			R1	間	R2	間	R3	間	R4	間	R5	間	R6	間	R7	間	R8	間	R9	間	R10	間	R11	間	R12	間	R13	間	R14	間	R15	間	R16	カーテン幅			
〔防球ネット〔材料費〕〕	H=14.9～35.0m,L=234.659m																																						
コンクリートポール																																							
	16-40-33.9	4,100kg																													1				本		1
	16-40-38.8	4,590kg																															1		本		1
鋼管（SKK490）	φ800×(t9×9.0m+t12×2.0m)	2,050kg																													1				本		1
トラスビーム	20m																													1		1			本		2
ポールキャップ																															1		1		個		2
自在バンド																																							
	4BD-HD-30T																														1		1		個		2
	6BD-E-41																												1		6		3		個		10
L型金具																															5		1		個		6
メッセンジャーワイヤー	55mm2	縦																													13.9		3.9		m	17.80	
		横																												140		60			m	200.00	
			(※40=8m×5本、140=20m×7本、180=20m×9本、161.26＝14.66m×11本、280=20m×14本、300=20m×15本、280=20m×14本、160=20m×8本、100m=20m×5本、40=20m×2本)																																		
		(縦,横)	(17.80+200.00)×1.05【ロス率】																																m		229
巻付グリップ	55mm2	(縦,横)																													6		5		個		11
ターンバックル	16mm-両ｱｲ																														5		4		個		9
割シンブル																															6		5		個		11
シャックル	19mm																												3		4		2		個		9
超高分子量ポリエチレン製ネット	45mm目																													278.0		78.0			m2		356
ポリロープ	4mm		(17.80+200.00)×2.5【長さ補正】																																m		545
	6mm		17.8×1.1【長さ補正】																																m		20
避雷銅板	900×900	埋め込み含む																													1				枚		1
避雷導線	銅鬼撚り線 40mm2 2.0×13本																													20.0	25.5				m		46
接地用端子箱	樹脂製120*350*80露出型																														1				面		1

防球ネット工

細別	規格	記号	計算式																																		単位	小計	合計
		ﾎﾞｰﾙNo.	R1	間	R2	間	R3	間	R4	間	R5	間	R6	間	R7	間	R8	間	R9	間	R10	間	R11	間	R12	間	R13	間	R14	間	R15	間	R16	ｶｰﾃﾝ幅			
〔天井ネット〔材料費〕〕																																							
ワイヤーロープ	9mm																											19.1		83.4	9.8	73.4	14.9		m	200.60	
			200.6×1.1【長さ補正】																																m		221
ケミカルアンカー	M20(アイナット共)																														1		1		ヶ所		2
	M16(アイナット共)																													2		2			ヶ所		4
超高分子量ポリエチレン製ネット	45mm目																													174.3		185.2			m2		360
ポリロープ	4mm		200.6×2.5【長さ補正】																																m		502
ワイヤークリップ	9mm用																										8		8		12		12		個		40
電動ウインチ	GX-410																														1				台		1
滑車・シャックル	φ100																												1		3		1		ｾｯﾄ		5
ウインチワイヤー	9mm3本引き																														1				ｾｯﾄ		1

防球ネット工

細別	規格	記号	計算式																																			単位	小計	合計
		ﾎﾟｰﾙNo.	R1	間	R2	間	R3	間	R4	間	R5	間	R6	間	R7	間	R8	間	R9	間	R10	間	R11	間	R12	間	R13	間	R14	間	R15	間	R16	ｶｰﾃﾝ箱			
〔防球ネット〔工事費〕〕	H=14.9～25.0m,L=40.000m																																							
コンクリートポール運搬費	大型車他、荷降ろし含む																																			式		1
ポール小運搬費			4.100×1+4.590×1																																	ton		8.69
鋼管小運搬費			2.050×1																																	ton		2.05
鋼管加工費	底板、フック、ワイヤー取付リブ																																			本		1
	タラップ		8.0m×1本																																	m		8.00
鋼管塗装費			28.7m2×1本+2.4m2×1本																																	m2		31.14
鋼管建て込み費	溶接含む																														1					本		1
ポール建柱費	16m柱ｺﾝｸﾘｰﾄ費用含む																														1					本		1
	16m柱ｺﾝｸﾘｰﾄ費用含む(底板Coあり)																																1			本		1
トラスビーム取付費																														1		1				本		2
ポールキャップ取付費																															1		1			個		2
装柱金物取付費			自在バンド(2+10)																																	ヶ所		12
ワイヤー張り手間		高所作業車含む	メッセンジャーワイヤー(229)																																	m		229
ネット張り手間		高所作業車含む																																		m2		356
重機損料																																				式		1
避雷銅板設置費	900×900	埋め込み含む																													1					枚		1
避雷導線設置費	銅鬼撚り線 40mm2 2.0×13本																													20.0	25.5					m		46
接地用端子箱設置費	樹脂製120*350*80露出型																														1					個		1
〔天井ネット〔工事費〕〕																																								
ワイヤー張り手間		高所作業車含む																																		m		221
ネット張り手間		高所作業車含む																																		m2		360
ｳｲﾝﾁ・滑車	取付費																														1					ｾｯﾄ		1

防球ネット基礎鋼管工

細別	規格	記号	計算式																																		単位	小計	合計
		ﾎﾞｰﾙNo.	R1	間	R2	間	R3	間	R4	間	R5	間	R6	間	R7	間	R8	間	R9	間	R10	間	R11	間	R12	間	R13	間	R14	間	R15	間	R16	ｶｰﾃﾝ幅			
〔基礎鋼管〔材料費〕〕																																							
鋼管（SKK490）	φ800×12ｔ×16.0m	3,728																													1				本		1
鋼管（SKK400）	φ800×9ｔ×16.5m	2,904																															1		本		1
〔基礎鋼管〔工事費〕〕																																							
機械輸送費																																			式		1
機械組立・解体費		場内移動有																																	式		1
鋼管吊り金具荷降ろし費	レッカー・手間代																																		式		1
工事費																																							
	(SKK490)φ800×12ｔ×16.4m	中掘攪拌																													1				本		1
	(SKK400)φ800×9ｔ×16.0m	中掘攪拌																															1		本		1

ライト側自在バンド数量根拠図

S=1:300

天井ネット平面図

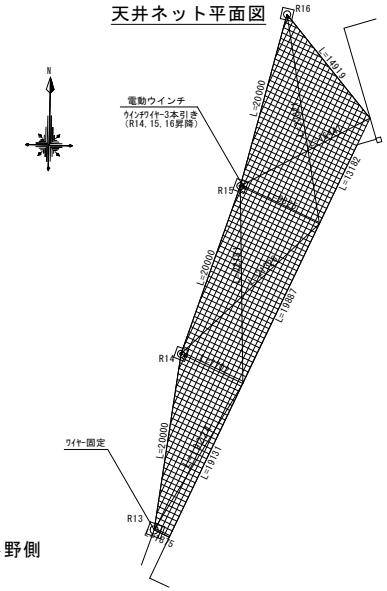

外野側

内野側

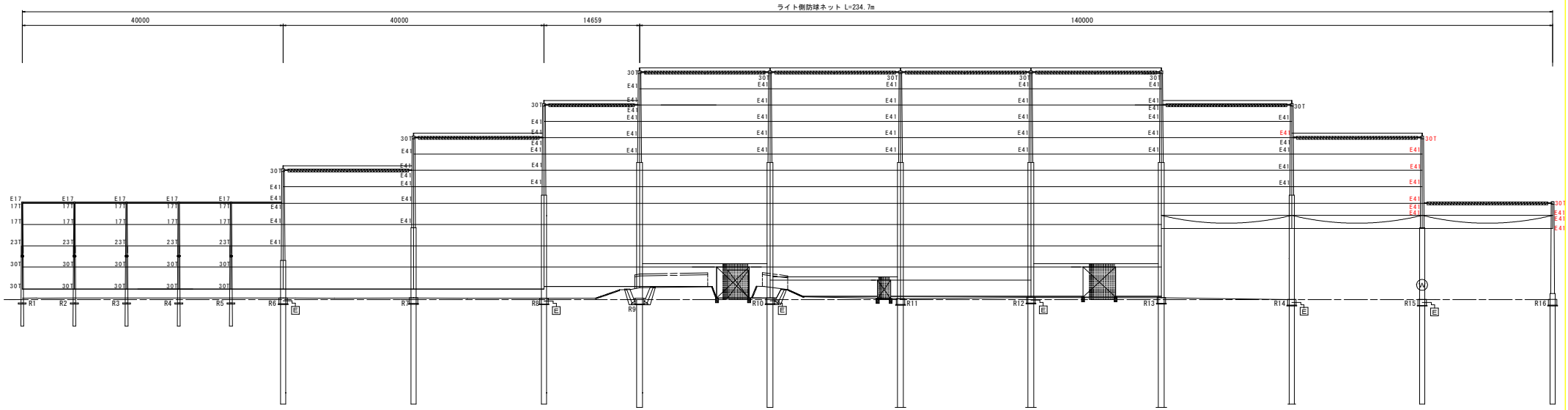

ライト側L型金具数量根拠図

S=1:300

天井ネット平面図

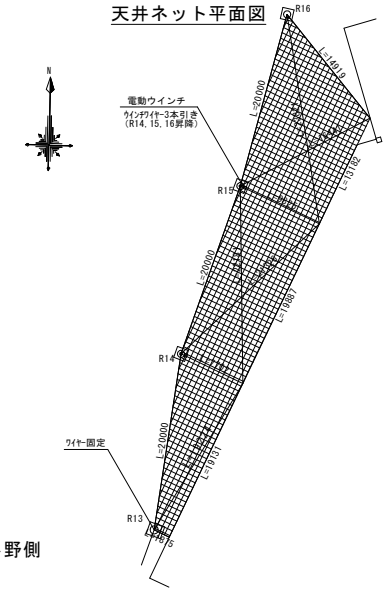

外野側

内野側

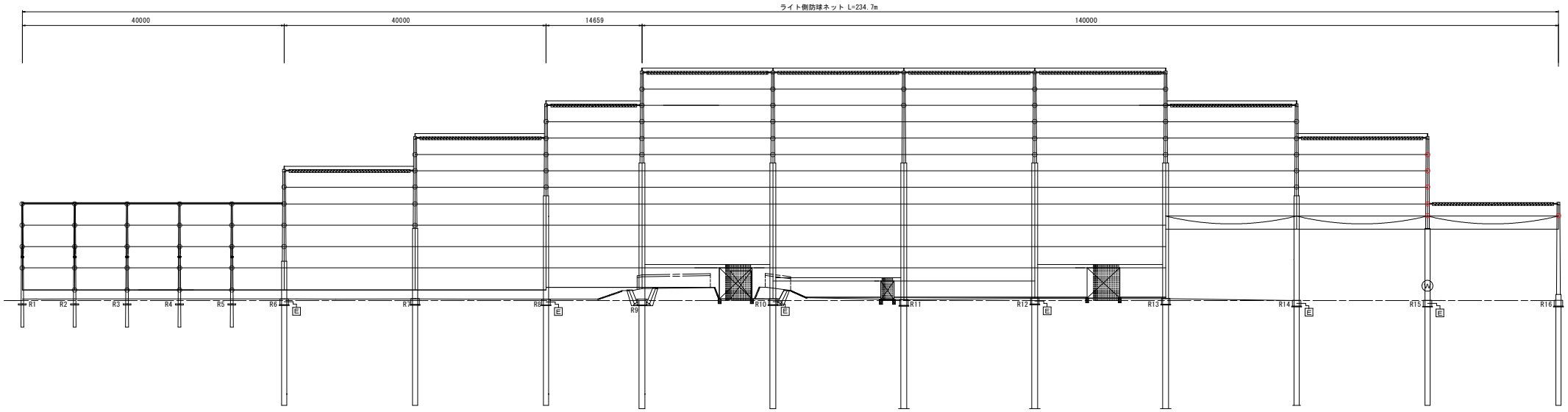

ライト側巻付グリップ・割シンブル数量根拠図

S=1:300

天井ネット平面図

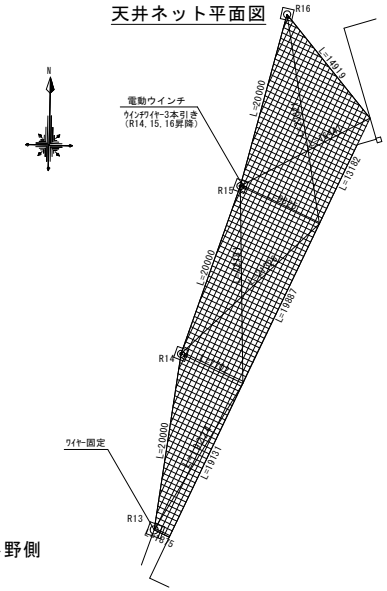

外野側

内野側

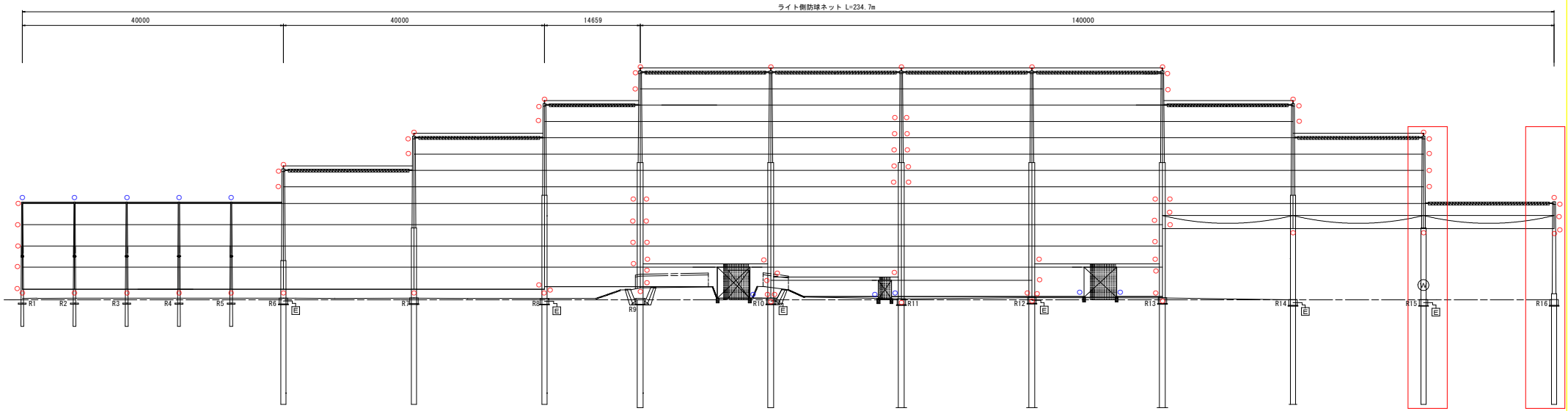

○巻きつけグリップ+割シンブル

○巻きつけグリップ

ライト側ターンバックル数量根拠図

S=1:300

天井ネット平面図

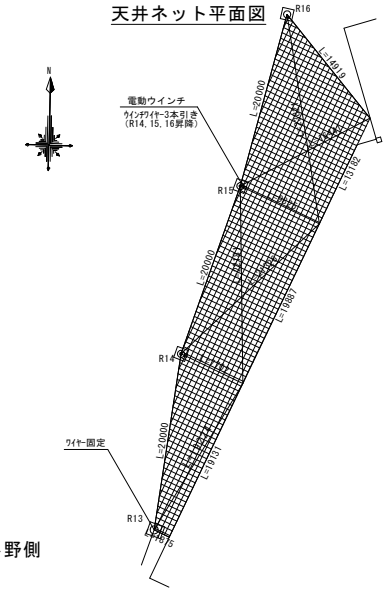

外野側

内野側

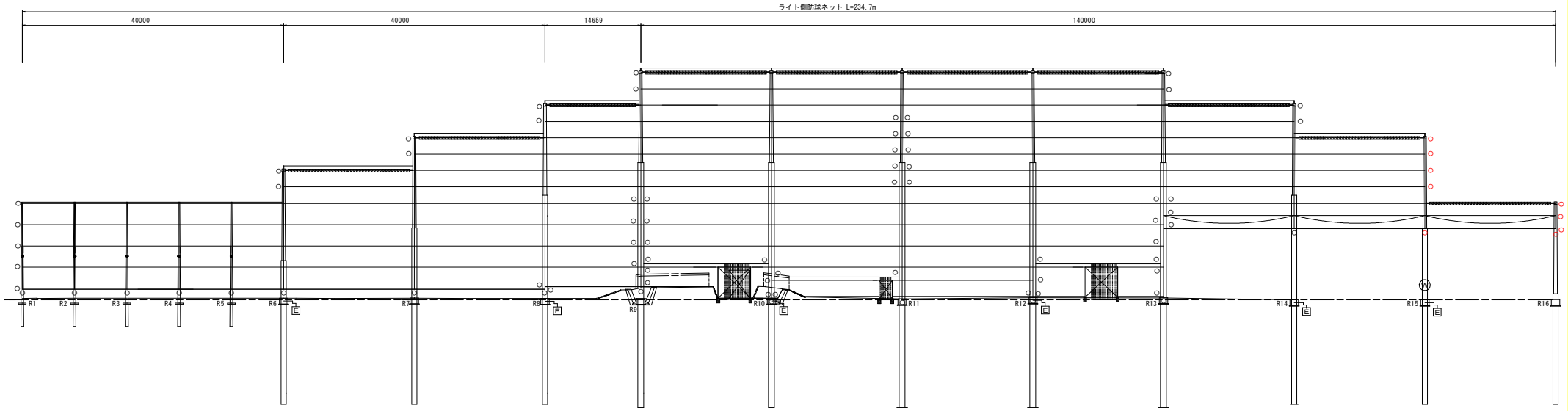

ライト側シャックル・ワイヤークリップ数量根拠図

S=1:300

天井ネット平面図

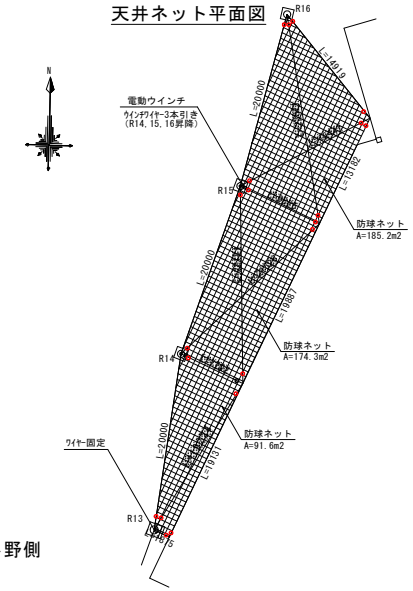

外野側

内野側

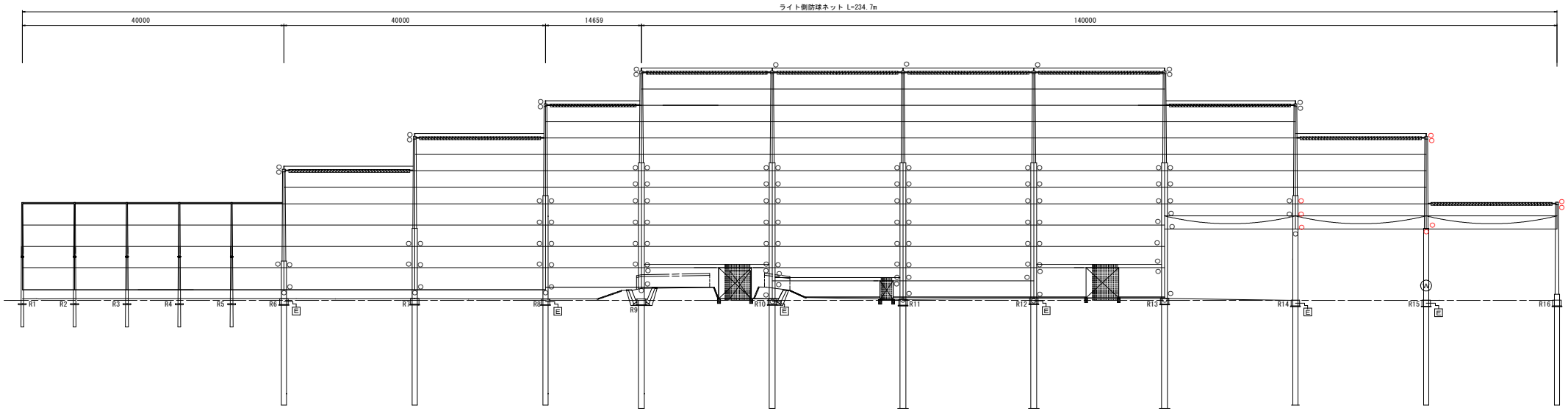

工　種	防球ネット工				
種別・細別・規格	記号	計　　算　　式	単位	小　計	合　計
上部工					
鋼管					
φ800×(t9×9.0m+t12×2.0m)	R15	176kg/m×9.0m+233kg/m×2.0m=2050kg/本	本		1
鋼管塗装面積					
φ800×(t9×9.0m+t12×2.0m)	R15	0.8×π×(9.0+2.0)+(9.0+2.0-3.0)×0.13	m2		28.7
(SKK490)					
φ800×t9×0.95m	R16	0.8×π×0.95	m2		2.4
塗装仕様		※タラップの表面積を0.13m2/mとする			
		0.016×π×(1.0×2+0.28×2)=0.13			

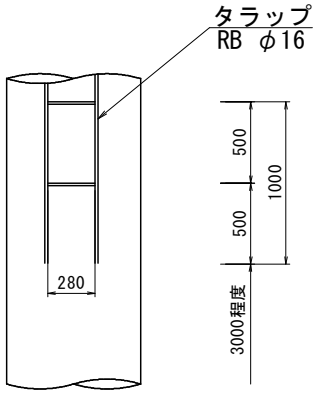

工　　種			防球ネット基礎(中掘杭)						
種　　別				R15			R16		
杭　　径				φ800			φ800		
鋼管材質				SKK490			SKK400		
肉　厚		上　杭		12㎜			9㎜		
		中　杭							
		下　杭		12㎜			9㎜		
杭　長		上　杭		8.0m			8.5m		
		中　杭							
		下　杭		8.0m			8.0m		
		計		16.0m			16.5m		
杭一本当り	杭重量	上　杭		1864kg			1496kg		
		中　杭							
		下　杭		1864kg			1408kg		
		計		3728kg			2904kg		
	端部補強バンド								
	端部補強溶接長								
	杭頭鉄筋 SD345	D32							
		D25							
		D22							
		D19							
		D16							
		D13							
		計							
	中詰コンクリート								
	中詰コンクリート種類								
	ズレ止リング重量								
	ズレ止ストッパー								
	現場円周溶接部材			4.4kg			4.4kg		
	(　　) 補強材								
	丸蓋重量								
	つり金具			4kg			4kg		
	現場継手			1ヶ所			1ヶ所		
	工場継手								
	鉄筋溶接長								
	ズレ止リング溶接長								
	その他付属品								
杭総本数				1本			1本		

加重平均N値

中掘杭

工種	種別	杭規格					土質区分																備考
		種別	径(mm)	長さ(m)	板厚(mm)	本数	土質層No	1	2	3	4	5	6	7	8	9	10	11	12	13	計	加重平均N値	
ライト (R15)	基礎	SKK490	800	16.0	12	2	土質	Ac1	Ac1-s	AC1	Ag1	As	Ag2	Ac2	Ag3						-	17.5	層厚=掘削長
							N値	2.5	3	3.5	24	8.3	19.5	7	40.5						-		
							層厚L(m)	3.0	0.6	1.5	1.7	2.8	2.2	0.6	4.0						16.4		
							N×L	7.5	1.8	5.3	40.8	23.2	42.9	4.2	162	0	0	0	0	0	287.7		
ライト (R16)	基礎	SKK400	800	15.55	9	1	土質	Ac1	Ac1-s	AC1	Ag1	As	Ag2	Ac2	Ag3						-	17.0	層厚=掘削長
							N値	2.5	3	3.5	24	8.3	19.5	7	40.5						-		
							層厚L(m)	3.0	0.6	1.5	1.7	2.8	2.2	0.6	3.6						16.0		
							N×L	7.5	1.8	5.3	40.8	23.2	42.9	4.2	145.8	0	0	0	0	0	271.5		

工　種	防球ネット基礎コンクリート工				
種別・細別・規格	記号	計　　算　　式	単位	小　計	合　計
1-2号根巻きコンクリート			基		2
【1基当り】					
コンクリート σck=21N/mm2		単位数量計算書より	m3	1.069	
型枠　無筋構造物		〃	m2	4.68	
基礎材　RC-30 t=100		〃	m2	1.75	
基面整正　土砂		〃	m2	1.7	
床掘　土砂		〃	m3	4.44	
埋戻					
最大埋戻幅　W<1m		〃	m3	2.96	

単　位　数　量　計　算　書

工　　種	防球ネット基礎コンクリート工
種　　別	1-2号根巻きコンクリート

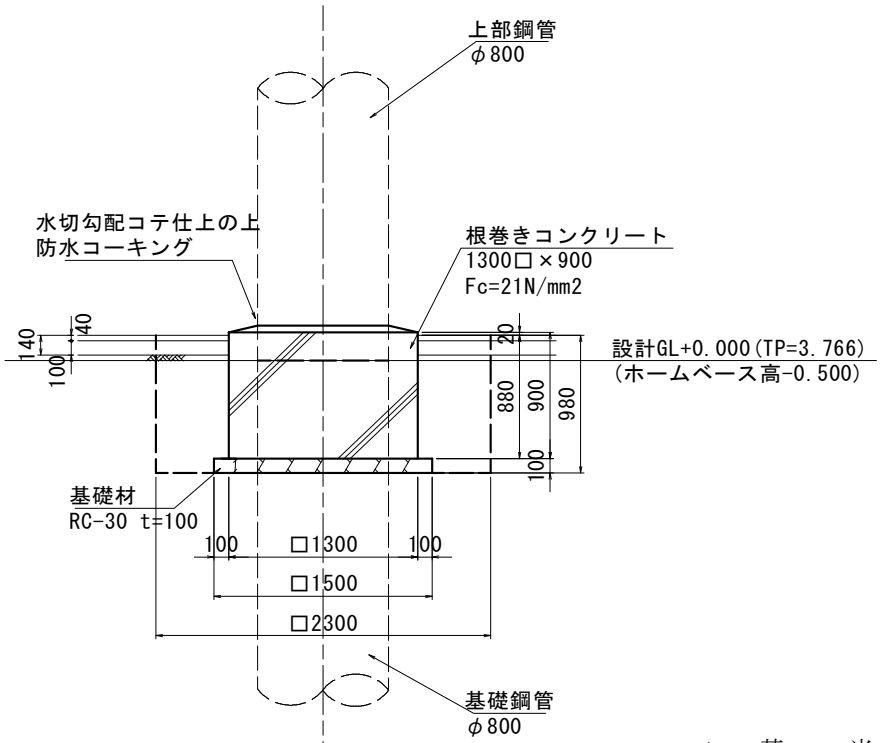

1　基　当り

細別・規格	記号	計　　算　　式	単位	合　　計
1-2号根巻きコンクリート				
コンクリート		1.3^2×0.9-0.40^2×π×0.9	m3	1.069
σck≧21N/mm2				
型枠		1.3×0.9×4	m2	4.68
小型構造物				
基礎材		1.5^2-0.40^2×π	m2	1.75
RC30-0	t=100			
基面整正		1.5^2-0.4^2×π	m2	1.7
土砂				
床掘		2.3^2×(0.98-0.14)	m3	4.44
土砂				
埋戻		4.44-1.5^2×0.1-1.3^2×(0.88-0.14)	m3	2.96
W<1m				

工　種	作業土工					
種別・細別・規格	記号	計　　算　　式		単位	小　計	合　計
土工収支		14.1-8.6/0.9		m3		4.5
床掘　　土砂						14.1
		1-2号根巻きコンクリート	4.44×2	m3	8.88	
		電線管（Co舗装部）	2.26	m3	2.3	
		電線管（As舗装部）	2.99	m3	3.0	
埋戻						
W<1m						8.6
		1-2号根巻きコンクリート	2.96×2	m3	5.92	
		電線管（Co舗装部）	0.95	m3	1.0	
		電線管（As舗装部）	1.76	m3	1.8	
W<1m(砂)						2.5
		電線管（Co舗装部）	1.28	m3	1.3	
		電線管（As舗装部）	1.21	m3	1.2	
基面整正　　土砂						3.4
		1-2号根巻きコンクリート	1.7×2	m2	3.40	

工　種	電気設備工					
種別・細別・規格	記号	計　　算　　式		単位	小　計	合　計
電線管路工						
入線工						
ケーブル入線工						
EM-CE3.5sq-3C 仕上がり外径12mm						
屋内管内		数量拾出確認書より	7.0m	m		7.0
屋内ころがし		〃	31.2m	m		31.2
屋外管内		〃	20.6m	m		20.6
地中管内		〃	15.5m	m		15.5
漏電遮断器		数量拾出確認書より	1.0個	個		1.0
3P 200V 30AF/15AT						
配管工						
厚鋼電線管　屋内露出		数量拾出確認書より	7.0m	m		7.0
屋外露出		〃	18.6m	m		18.6
波付硬質合成樹脂管						
FEP30　地中		数量拾出確認書より	15.5m	m		15.5
金属製可とう電線管		数量拾出確認書より	2.0m	m		2.0
F2-WP #30						
埋設表示シート			14.3	m		14.3
150W						
異種管接続材		数量拾出確認書より	3個	個		3
FEP30⇔G28						
プルボックス		数量拾出確認書より	2個	個		2
100×250×250(SUS,WP)						
削孔　φ50		数量拾出確認書より	2孔	孔		2

工　種	電気設備工					
種別・細別・規格	記号	計　　算　　式		単位	小　計	合　計
作業土工						
Co舗装部						
床掘　　土砂		詳細図より	0.5×(0.75-0.30)×4.5+0.5×(0.80-0.30)×5.0	m3		2.26
埋戻　　W<1m		〃	0.50×(0.50-0.30)×(4.5+5.0)	m3		0.95
埋戻　　W<1m(砂)		〃	(0.5×0.25-(0.04/2)^2×π)×4.5+(0.5×0.30-(0.085/2)^2×π)×5.0	m3		1.28
As舗装部						
床掘　　土砂		詳細図より	0.5×(0.75-0.14)×9.8	m3		2.99
埋戻　　W<1m		〃	0.50×(0.50-0.14)×9.8	m3		1.76
埋戻　　W<1m(砂)		〃	(0.5×0.25-(0.04/2)^2×π)×9.8	m3		1.21

数量拾出確認書

工事名称： 蔵本公園　防球ネット(電動ウインチ)

				1	2	3	4	5	6	7	8	9	10	11	12	13
		区　間		電気室 ～ 廊下	廊下 ～ 通路	通路 ～ P.BOX	P.BOX ～ P.BOX	P.BOX ～ BOX.C	BOX.C ～ BOX.C	BOX.C ～ R15						
		距離(m)		5.0	31.2	2.0	12.8	4.5	1.5	9.8						
	名　称　　内　訳	計	単位													
1	ライト側 ＜入線工＞															
2	ケーブル入線工(屋内管内) EM-CE3.5sq-3C	7.0	m	2.0 5.0												
3	ケーブル入線工(屋内ころがし) EM-CE3.5sq-3C	31.2	m		31.2											
4	ケーブル入線工(屋外管内) EM-CE3.5sq-3C	20.6	m			2.0	2.3 12.8	0.5	1.5	1.5						
5	ケーブル入線工(地中管内) EM-CE3.5sq-3C	15.5	m					0.6 4.5		0.6 9.8						
6	漏電遮断器 3P 200V 30AF/15AT	1.0	個	1.0												
7	＜配管工＞															
8	厚鋼電線管(屋内露出) G28	7.0	m	2.0 5.0												
9	厚鋼電線管(屋外露出) G28	18.6	m				2.3 12.8	0.5	1.5	1.5						
10	波付硬質合成樹脂管(地中) FEP30	15.5	m					0.6 4.5		0.6 9.8						
11	金属製可とう電線管 F2-WP #30	2.0	m			2.0										
12	埋設表示シート 150W	14.3	m					4.5		9.8						
13	異種管接続材 FEP30⇔G28	3.0	個						2	1						
14	プルボックス 100*250*250(SUS,WP)	2.0	個				2									
15	削孔 φ50	2.0	孔						2							
16																
17																
18																
19																
20																
21																

工　種	園路広場施設整備工				
種別・細別・規格	記号	計　　算　　式	単位	小　計	合　計
アスファルト舗装		3.3+4.4	m2		7.70
【100m2当り】					
表層　再生密粒度AS(13) t=40			m2	100	
路盤工　RC30-0 t=100			m2	100	
コンクリート舗装		2.3	m2		2.3
【100m2当り】					
コンクリート σck≧18N/mm2		100×0.15	m3	15.00	
はけ引仕上げ			m2	100	
溶接金網　φ6×150×150			m2	100	
路盤工　RC40-0 t=150			m2	100	
タイル舗装			m2		2.4
【100m2当り】					
表層　タイル(流用)			m2	100	
300×300×20					
モルタル			m2	100	
コンクリート σck≧18N/mm2		100×0.15	m3	15	
溶接金網　φ6×150×150			m2	100	
路盤工　RC40-0 t=150			m2	100	
視覚障害者誘導用点字シート　□300×300	R15	8.3×0.3	m2		2.5

工　種	既設構造物撤去工					
種別・細別・規格		記号	計　　算　　式	単位	小　計	合　計
構造物取壊し工				基		1
舗装版撤去	As舗装版t=40		取壊し・復旧計画平面図より　4.9+4.4	m2		9.3
	Co舗装版t=150		〃　2.3	m2		2.3
	タイル　t=20,20,150					
		再利用	〃　4.1	m2		4.1
舗装版切断	As舗装版t=40		取壊し・復旧計画平面図より　6.6+9.1+8.8	m		24.5
	Co舗装版t=150		〃　4.5+4.5	m		9.0
	Co舗装版t=190	タイル	〃　5.9	m		5.9

工　種	既設構造物撤去工				
種別・細別・規格	記号	計　　算　　式	単位	小　計	合　計
殻運搬処理					
コンクリート殻 無筋Co	体積	2.3×0.15	m3		0.4
	重量	0.4×2.35	t		0.9
アスファルト殻	体積	9.3×0.04	m3		0.4
	重量	0.4×2.30	t		0.9
汚泥	As舗装	2.3×0.01×0.04×24.5	m3	0.02	
	Co舗装	6.5×0.01×(0.15×9.0+0.19×5.9)	m3	0.16	
					0.18
	杭	R15,16 (0.4^2×π×(16.0-0.98))×2	m3	15.10	
					15.1

工　種	工事用道路工					
種別・細別・規格		記号	計　　算　　式	単位	小　計	合　計
敷鉄板設置・撤去	22×1.524×3.048		82	枚		82
			1.524×3.048×82	m2		380.9
			0.802×82	t		65.76
土木養生ｼｰﾄ	合成繊維不織布		65×4.5	m2		292.5
小型土のう			(0+0.36)×5÷2+(0.36+0.43)×10÷2+(0.43+0)×10÷2	m2		7.00
敷土				m3		21.0

工　種	工事用道路工					
種別・細別・規格	記号	計　　算　　式	単位	小　計	合　計
工　種	工事用道路工				

敷鉄板根拠図

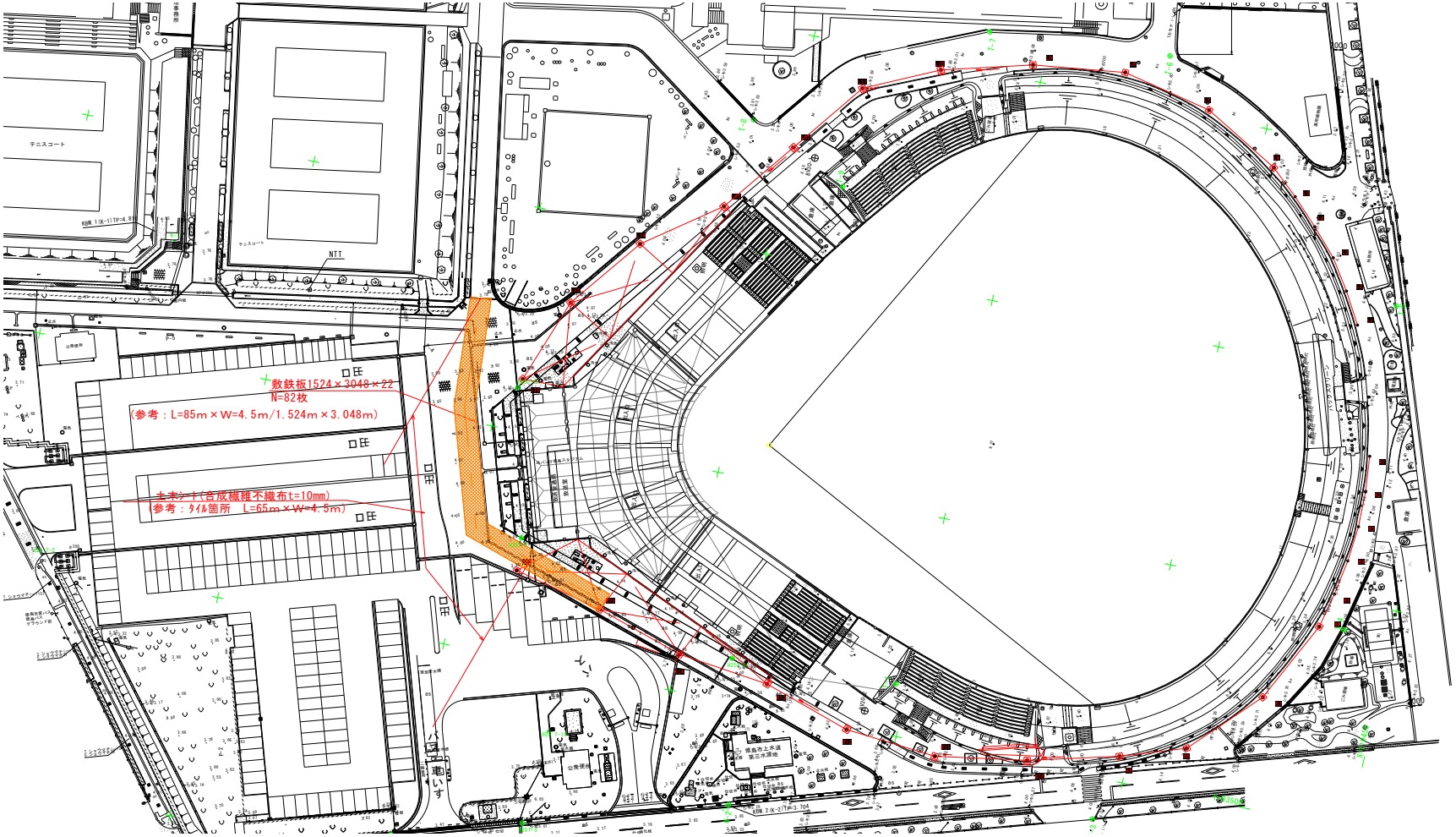

工　種	工事用道路工					
種別・細別・規格	記号	計　　算　　式		単位	小　計	合　計
工　種	工事用道路工					

敷土数量根拠図

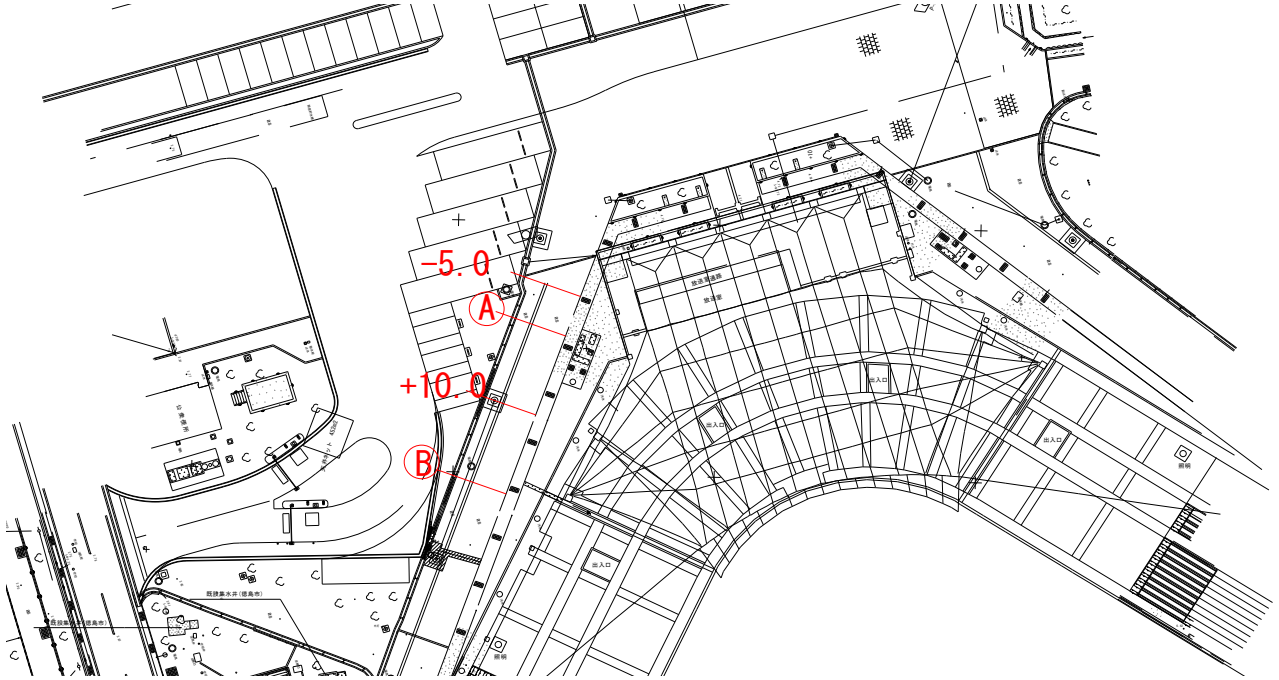

計画断面図

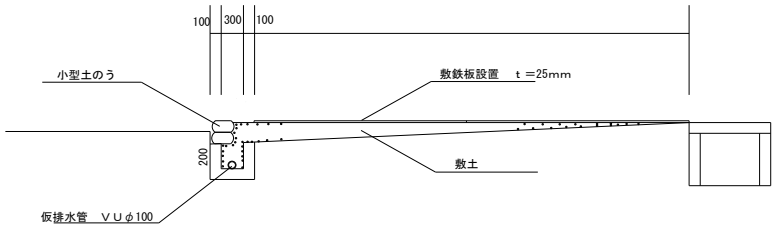

工　種	工事用道路工					
種別・細別・規格	記号	計　　算　　式		単位	小　計	合　計
工　種	工事用道路工					

敷土数量根拠図

現況断面図

A

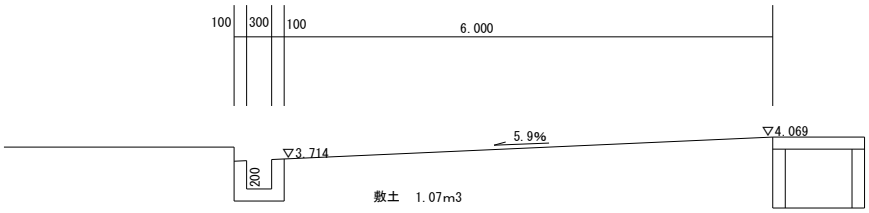

+10.0

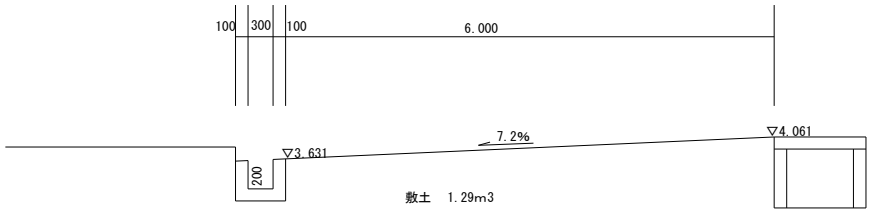

敷土数量計算

測点	断面計算式	延長	土のう積高さ	断面積	平均	単位	数量
-5				0.00			
A	[（4.069-3.714）×6.0] /2	5.00	0.36	1.07	0.54	m3	2.70
+10	[（4.061-3.631）×6.0] /2	10.00	0.43	1.29	1.18	m3	11.80
B		10.00		0.00	0.65	m3	6.50
計						m3	21.0

工　種	バックネット				
種別・細別・規格	記号	計　　算　　式	単位	小　計	合　計
塗装	メイン	(0.30×0.38-0.025×0.08×4+0.025×0.08×2^(1/2)×4-0.032×0.18×2+0.18×π×0.032×1/2×2-0.016^2×π×6+(0.19×0.18+0.09^2×π/2-0.038^2×π)×4+(-0.08×0.025×2+0.025×0.38)×2+(0.032×0.19×2+0.3×0.025)×2+0.08×0.08×1/2×8)×2	m^2	0.729	
下地調整(鉄鋼面RA種)					
錆止め塗料塗り(鉄鋼面A種)					
耐候性塗料塗り(DP)(鉄鋼面1級(A種))					
		合計	m^2		0.729
足場工					
単管足場　　(アンカー)	メイン	(19.50-11.975-1.0)×1.1×2	掛m^2	14.4	
		(GL.+アンカー高-GL.+床高-設置高)×柱幅×柱本数	掛m^2		14.4
		※設置高は、アンカー高から1.0m下がりを想定			

工　種	バックネット					ライトR15, 16
種別・細別・規格	記号	計　　算　　式		単位	小　計	合　計

足場根拠図

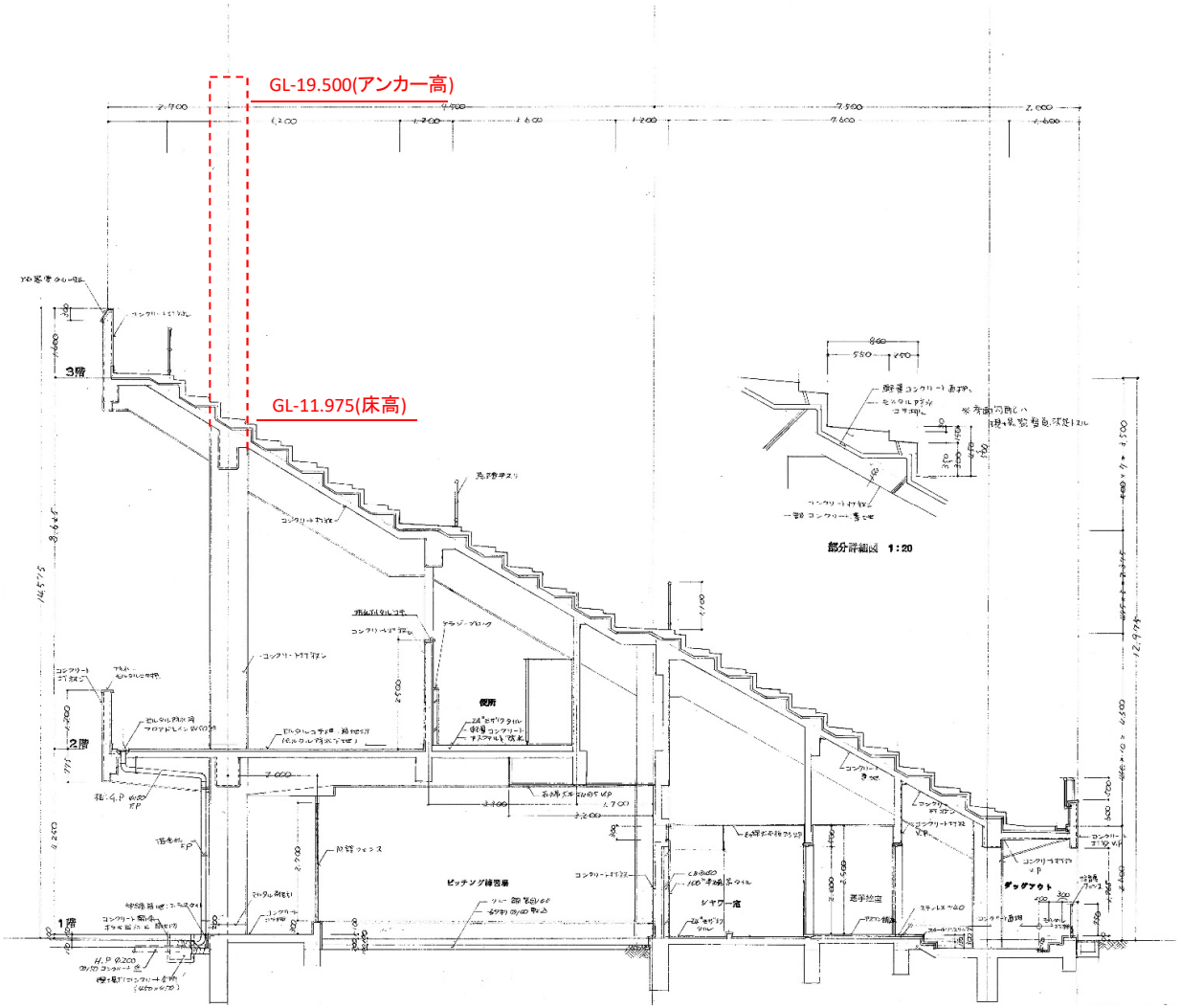

水質調査項目種別

	個別項目	調査種別
1	色度	水質調査 13項目
2	濁度	
3	pH	
4	一般細菌	
5	大腸菌	
6	硝酸態窒素及び亜硝酸性窒素	
7	亜硝酸態窒素	
8	塩化物イオン	
9	全有機炭素TOC	
10	味	
11	臭気	
12	鉄及びその化合物	
13	六価クロム	

調査回数集計		
対象	内容	回数
徳島市浄水第三水源	杭施工中(13項目-色度・濁度・pH) ※色度・濁度・pHは施工中に採水して監視。	2

工　種	作業土工				
種別・細別・規格	記号	計　　算　　式	単位	小　計	合　計
土工収支		(18.0+0.8×4)-(12.6-0.7×4)/0.9	m3		10.3
床掘　　土砂		張りコンクリート	m3	15.1	18.0
		ハンドホールH1-6(移設)	m3	2.9	
埋戻　　W<1m		張りコンクリート	m3	10.2	12.6
		ハンドホールH1-6(移設)	m3	2.4	
基面整正　　土砂		基礎コンクリート　　(7.50×12.81+5.50×1.40)/10.0	m2	10.4	12.4
		転落防止柵　　0.2×4	m2	0.8	
		ハンドホールH1-6(移設)	m2	0.8	
		車止め　　0.2×2	m2	0.4	

工　種	擁壁工				
種別・細別・規格	記号	計　　算　　式	単位	小　計	合　計
場所打ち擁壁工					
張りコンクリート擁壁 延長			m		14.21
コンクリート σck≧18N/mm2		1/2×(1.225+2.354)×9.48+2.354×2.85+1/2×2.354×0.94+1/2×2.258×0.94	m3		25.841
型枠　　無筋構造物		1/2×(2.33+4.58)×9.48+4.58×2.85+1/2×4.58×0.94+1/2×4.42×0.94	m2		50.04
裏込砕石　　RC40-0		1/2×(0.46+1.44)×9.48+1.44×2.85+1/2×1.44×0.94+1/2×1.41×0.94	m3		14.45
足場　　単管傾斜足場		1/2×(2.3+4.6)×9.48+4.6×2.85+1/2×4.6×0.94+1/2×4.4×0.94	掛m2		50.05
面積		1/2×(2.08+4.10)×9.48+4.10×2.85+1/2×4.10×0.94+1/2×4.10×0.94	m2		44.83
平均高さ		44.83/14.21	m		3.15
水抜きパイプ VP65		25.841/3	m		9
床掘　　土砂		1/2×2.0×9.48+1.3×1.40+2.0×1.45+1/2×2.0×0.94	m3		15.1
埋戻　　W<1m		1/2×1.4×9.48+0.6×1.40+1.4×1.45+1/2×1.4×0.94	m3		10.2

工　種	場所打ち擁壁工				
種別・細別・規格	記号	計　　算　　式	単位	小　計	合　計
基礎コンクリート　延長		擁壁展開図より 9.48+1.45+0.94+0.94	m		12.81
【10.0m当り】					
コンクリート σck≧18N/mm2		単位数量計算書より	m3	1.363	
型枠　小型		〃	m2	4.50	
基礎材　RC40-0,t=150		〃	m2	7.50	
基面整正　土砂		〃	m2	7.5	
基礎コンクリート(防球ネット柱部)　延長		擁壁展開図より 1.40	m		1.40
【10.0m当り】					
コンクリート σck≧18N/mm2		単位数量計算書より	m3	1.363	
型枠　小型		〃	m2	1.00	
基礎材　RC40-0,t=150		〃	m2	5.50	
基面整正　土砂		〃	m2	5.5	
充填コンクリート					
コンクリート σck≧18N/mm2		1/2×(0.1×2+0.48×0.1)×0.48×1.40	m3		0.08

工　種	場所打ち擁壁工				
種別・細別・規格	記号	計　　算　　式	単位	小　計	合　計
天端コンクリート　延長		擁壁展開図より　9.48+2.85	m		12.33
【10.0m当り】					
コンクリート σck≧18N/mm2		単位数量計算書より	m3	0.229	
型枠　　小型		〃	m2	1.08	

単 位 数 量 計 算 書

工　　種	場所打ち擁壁工
種　　別	基礎コンクリート

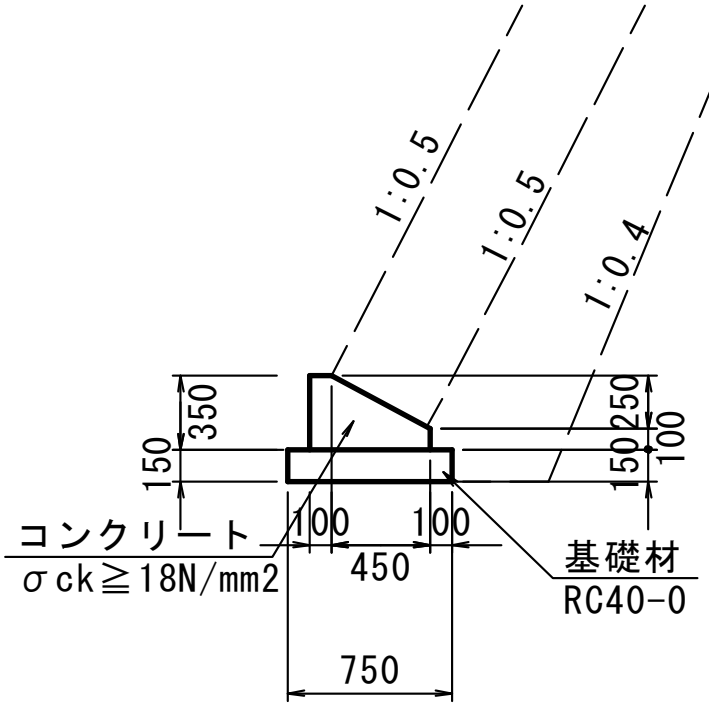

10　m　当り

細別・規格	記号	計　　算　　式	単位	合　　計
基礎コンクリート				
コンクリート		(0.35×0.55-0.25×0.45×1/2)×10.0	m3	1.363
σck≧18N/mm2				
型枠		(0.35+0.1)×10.0	m2	4.50
小型構造物				
基礎材		0.75×10.0	m2	7.50
RC40-0	t=150			
基面整正		0.75×10.0	m2	7.5
土砂				

単 位 数 量 計 算 書

工　　種	場所打ち擁壁工
種　　別	基礎コンクリート(防球ネット柱部)

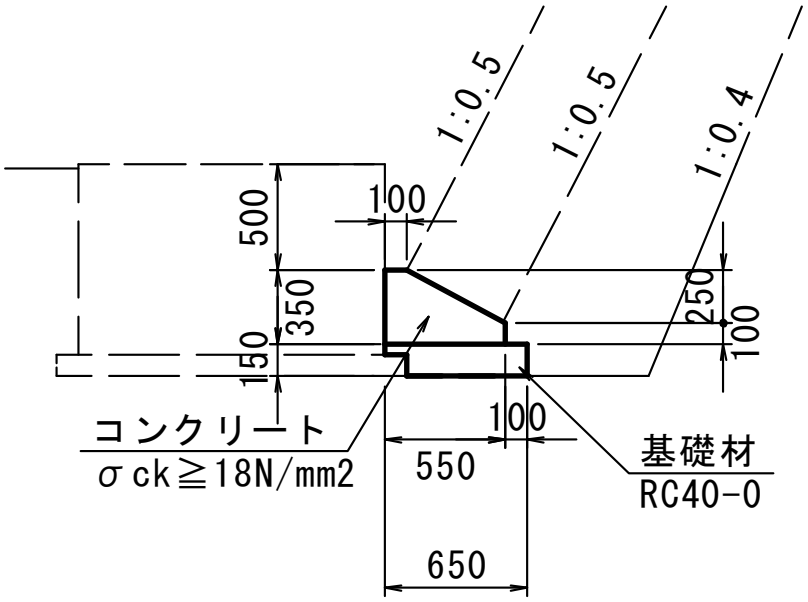

10　m　当り

細別・規格	記号	計　　算　　式	単位	合　　計
基礎コンクリート(防球ネット柱部)				
コンクリート		(0.35×0.55-0.25×0.45×1/2)×10.0	m3	1.363
σck≧18N/mm2				
型枠		0.1×10.0	m2	1.00
小型構造物				
基礎材		0.55×10.0	m2	5.50
RC40-0	t=150			
基面整正		0.55×10.0	m2	5.5
土砂				

単　位　数　量　計　算　書

工　　種	場所打ち擁壁工
種　　別	天端コンクリート

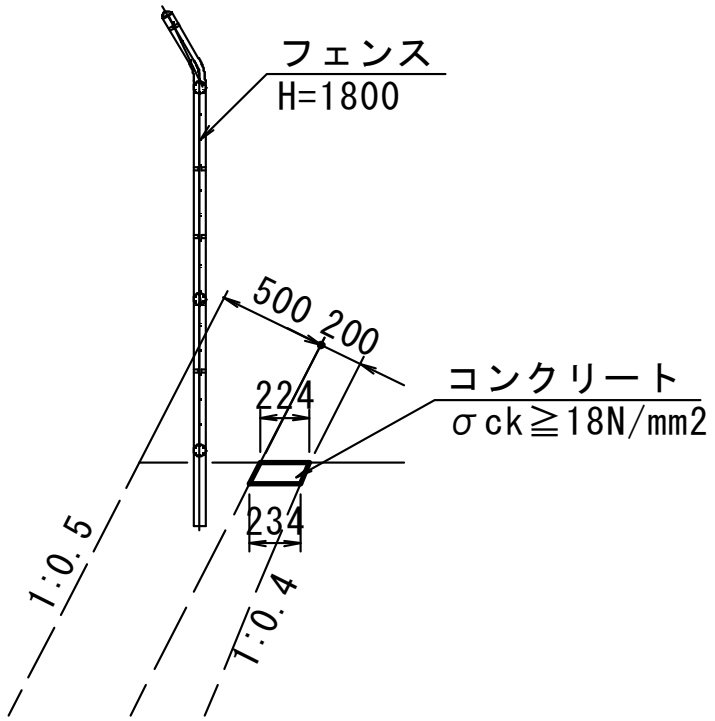

斜比1:0.4=1.07703　　10　m　当り

細別・規格	記号	計　　算　　式	単位	合　　計
天端コンクリート				
コンクリート		(0.224+0.234)×1/2×0.1×10.0	m3	0.229
σck≧18N/mm2				
型枠		0.1×1.07703×10.0	m2	1.08
小型構造物				

断　面　数　量　表

工　種	擁壁工
種　別	張りコンクリート(1/2)

H		1	2	3	4	5	6	7	8
		コンクリート (1:0.5)	型枠 (1:0.5)	裏込砕石 (1:0.5)	単管傾斜足場 (1:0.5)				
m	m	m3	m2	m3	m2	m3	m2	m3	m2
2.080		1.225	2.33	0.46	2.3				
4.100		2.354	4.58	1.44	4.6				
表示桁数		3	2	2	1	3	2	2	1

模式図

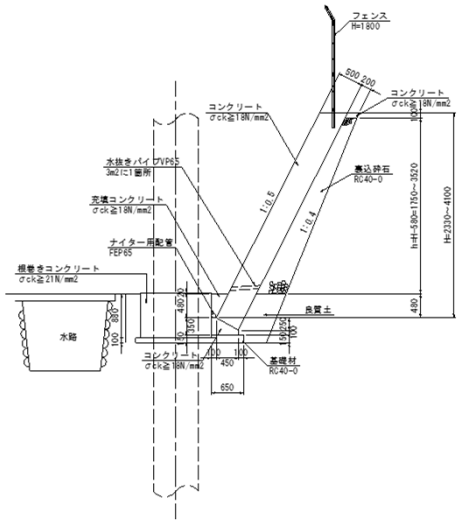

斜比　1:0.30= 1.04403
斜比　1:0.40= 1.07703
斜比　1:0.50= 1.11803

計算式

	細　別	規　格		細　別	規　格
1	コンクリート	(1:0.5)	5		
	H*0.5*1.11803+0.5*0.5*0.5*1/2				
2	型枠	(1:0.5)	6		
	H*1.11803				
3	裏込砕石	(1:0.5)	7		
	1/2×((0.2×1.11803+0.1×0.1)×2+(H-0.58)×0.1)×(H-0.58)				
4	単管傾斜足場	(1:0.5)	8		
	H*1.11803				

断　面　数　量　表

工　種	擁壁工
種　別	張りコンクリート(2/2)

H		1	2	3	4	5	6	7	8
		コンクリート (1:0.4)	型枠 (1:0.4)	裏込砕石 (1:0.4)	単管傾斜足場 (1:0.4)				
m	m	m3	m2	m3	m2	m3	m2	m3	m2
4.100		2.258	4.42	1.41	4.4				
表示桁数		3	2	2	1	3	2	2	1

模式図

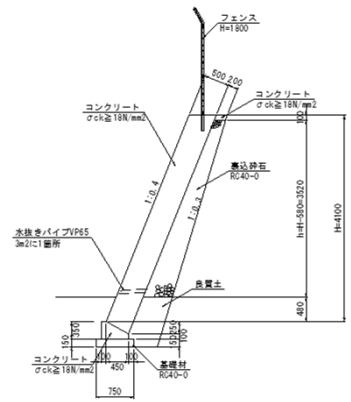

斜比　1:0.30= 1.04403
斜比　1:0.40= 1.07703
斜比　1:0.50= 1.11803

計算式

	細　別	規　格		細　別	規　格
1	コンクリート	(1:0.4)	5		
	H*0.5*1.07703+0.5*0.5*0.4*1/2				
2	型枠	(1:0.4)	6		
	H*1.07703				
3	裏込砕石	(1:0.4)	7		
	1/2×((0.2×1.07703+0.1×0.1)×2+(H-0.58)×0.1)×(H-0.58)				
4	単管傾斜足場	(1:0.4)	8		
	H*1.07703				

工　種	電気設備工				
種別・細別・規格	記号	計　　算　　式	単位	小　計	合　計
電気設備工					
ハンドホール(移設)			基		1
【1基当り】					
ハンドホール H1-6	(流用)	単位数量計算書より	基	1	
基礎材　RC-30		〃	m2	0.85	
基面整正　土砂		〃	m2	0.8	
床掘　土砂		〃	m3	2.9	
埋戻　W<1m		〃	m3	2.4	
6kv CV14sq-3C　一時撤去			m	102	

単 位 数 量 計 算 書

工　　種	電気設備工
種　　別	ハンドホールH1-6

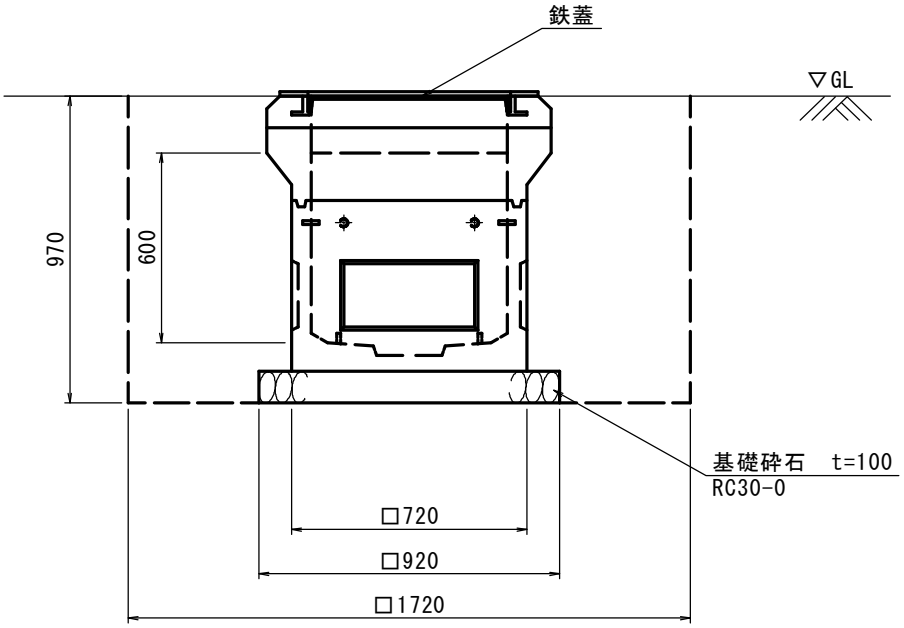

1　基　当り

細別・規格	記号	計　　算　　式	単位	合　　計
ハンドホールH1-6				
ハンドホール			基	1
H1-6				
基礎材		0.92×0.92	m2	0.85
RC-30				
基面整正		0.92×0.92	m2	0.8
土砂				
床掘		1.72×1.72×0.97	m3	2.9
土砂				
埋戻		2.9-(0.92×0.92×0.1+0.72×0.72×0.87)	m3	2.4
W<1m				

工　種	園路広場施設整備工				
種別・細別・規格	記号	計　　算　　式	単位	小　計	合　計
コンクリート舗装			m2		4.3
【10.0m2当り】					
コンクリート σck≧18N/mm2		単位数量計算書より	m3	1.500	
溶接金網 φ6×150×150		〃	m2	10.0	
路盤工 RC40-0,t=150		〃	m2	10.0	
不陸整正 土砂		〃	m2	10.0	
目地材 瀝青繊維質目地板t=10		〃	m2	0.2	
はけ引仕上げ		〃	m2	10.0	

単　位　数　量　計　算　書

R9,10

工　　種	園路広場施設整備工
種　　別	コンクリート舗装

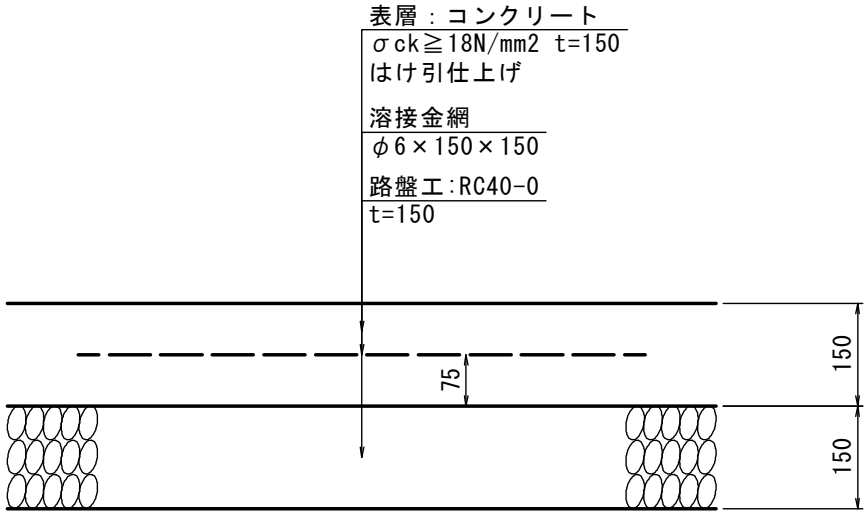

10　m2　当り

細別・規格	記号	計　算　式	単位	合　計
1号コンクリート舗装				
コンクリート		0.15×10.0	m3	1.500
σck≧18N/mm2				
溶接金網			m2	10.0
φ6×150×150				
路盤工			m2	10.0
RC40-0,t=150				
不陸整正			m2	10.0
土砂				
目地材		1.5×1/10	m2	0.2
瀝青繊維質目地板t=10				
はけ引仕上げ			m2	10.0

工　種	管理施設整備工				
種別・細別・規格	記号	計　　算　　式	単位	小　計	合　計
フェンス					
コンクリート建込			m		14.9
【10.0m当り】					
フェンス　　H1.8m+0.3m(忍び返し)			m	10.00	

工　種	管理施設整備工				
種別・細別・規格	記号	計　　算　　式	単位	小　計	合　計
転落防止柵					
基礎ブロック用			m		7.8
基礎ブロック		7.8÷2.0	個		4
【10.0m当り】					
転落防止柵　H1.2m			m	10.0	
基礎ブロック			個	5	
【基礎ブロック1基当り】					
基礎ブロック 300×300×400		単位数量計算書より	基	1	
基礎材　RC30-0,t=100		〃	m2	0.16	
基面整正　土砂		〃	m2	0.2	
床掘　土砂		〃	m3	0.8	
埋戻　W<1m		〃	m3	0.7	

工　種	管理施設整備工				
種別・細別・規格	記号	計　　算　　式	単位	小　計	合　計
車止め					
W=2000,可動式			基		1.0
【1基当り】					
車止め　W=2000,可動式			基	1	
コンクリート　σck=18N/mm2		単位数量計算書より	m3	0.031	
型枠　小型構造物		〃	m2	0.50	
基礎材　RC30-0,t=100		〃	m2	0.25	
基面整正　土砂		〃	m2	0.2	
W=1500,可動式			基		1.0
【1基当り】					
車止め　W=1500,可動式			基	1	
コンクリート　σck=18N/mm2		単位数量計算書より	m3	0.031	
型枠　小型構造物		〃	m2	0.50	
基礎材　RC30-0,t=100		〃	m2	0.25	
基面整正　土砂		〃	m2	0.2	

単　位　数　量　計　算　書

R9,10

工　　種	管理施設整備工
種　　別	フェンス

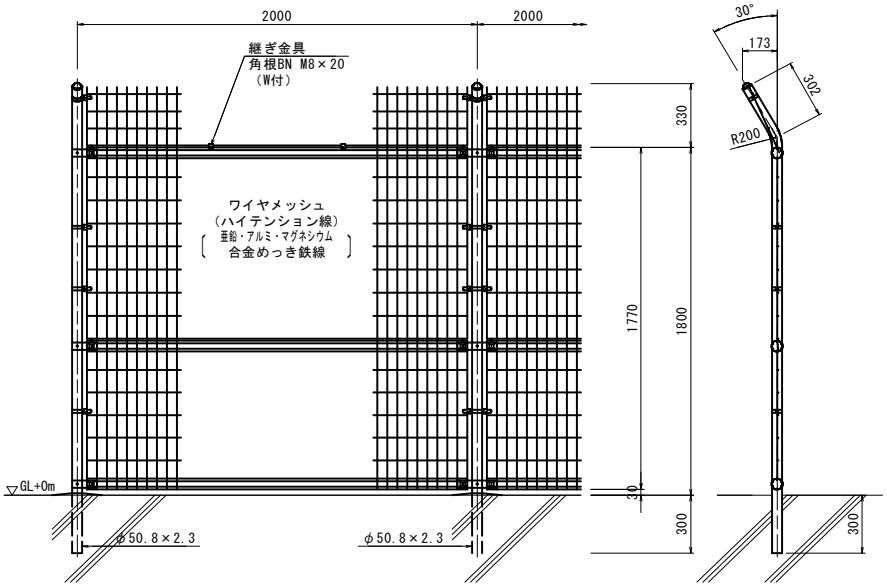

特記事項

1.フェンスは、UN-A1800S-50(曲忍付)(朝日スチール工業(株))同等品以上とする。

細別・規格	記号	計　　算　　式	単位	合　　計
フェンス			【10.0m当り数量】	
フェンス	H1.8m+0.3m(忍び返し)		m	10.0
コンクリート建込				

単　位　数　量　計　算　書

R9,10

工　　種	管理施設整備工
種　　別	転落防止柵

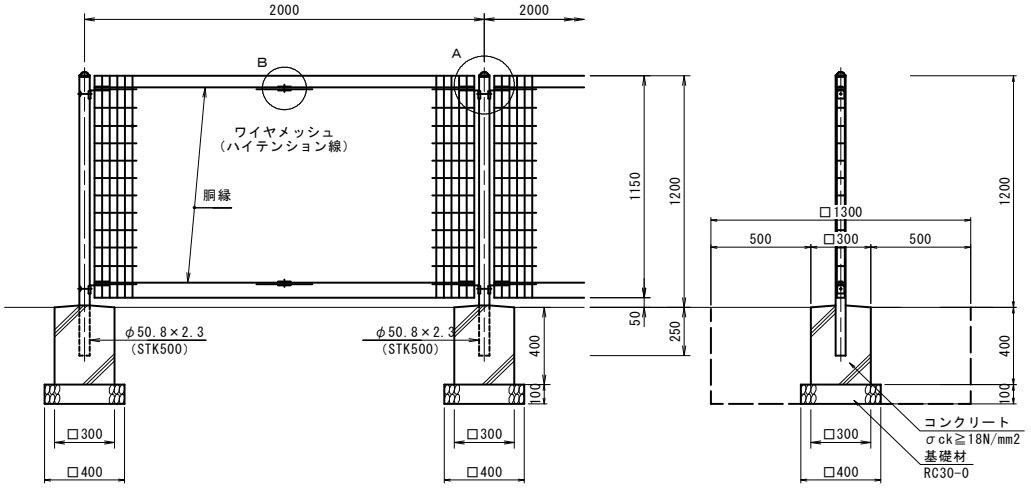

特記事項
1.転落防止柵はAR-GF1200-MS(朝日スチール工業(株))同等品以上とする。

細別・規格	記号	計　　算　　式	単位	合　　計
転落防止柵				
			【10.0m当り】	
転落防止柵	H1.2m		m	10.0
基礎ブロック		10.0/2.0	基	5
基礎ブロック			【1.0基当り】	
基礎ブロック			基	1.0
300×300×400				
基礎材		0.40^2	m2	0.16
RC30-0,t=100				
基面整正		0.40^2	m2	0.2
土砂				
床掘		1.30^2×(0.40+0.10)	m3	0.8
土砂				
埋戻		0.8-0.40^2×0.10-0.30^2×0.40	m3	0.7
W<1m				

単　位　数　量　計　算　書

R9,10

工　　種	管理施設整備工
種　　別	車止め

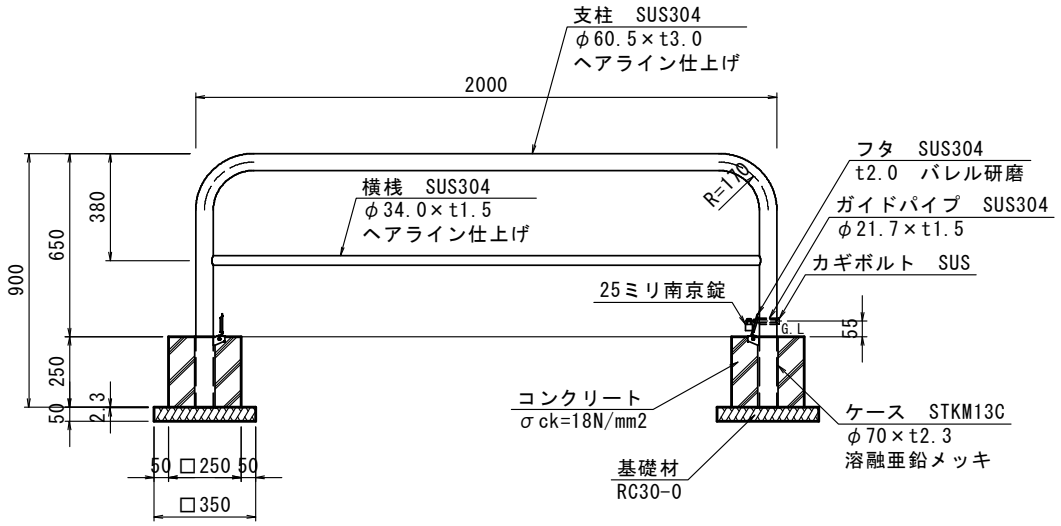

細別・規格	記号	計　　算　　式	単位	合　　計
車止め			【1.0基当り数量】	
車止め			基	1
W=2000,可動式				
コンクリート		0.25×0.25×0.25×2	m3	0.031
σck=18N/mm2				
型枠		0.25×0.25×4×2	m2	0.50
小型構造物				
基礎材		0.35×0.35×2	m2	0.25
RC-30				
基面整正		0.35×0.35×2	m2	0.2

単　位　数　量　計　算　書

R9,10

工　　種	管理施設整備工
種　　別	車止め(固定式)撤去

車止め

S=1:20

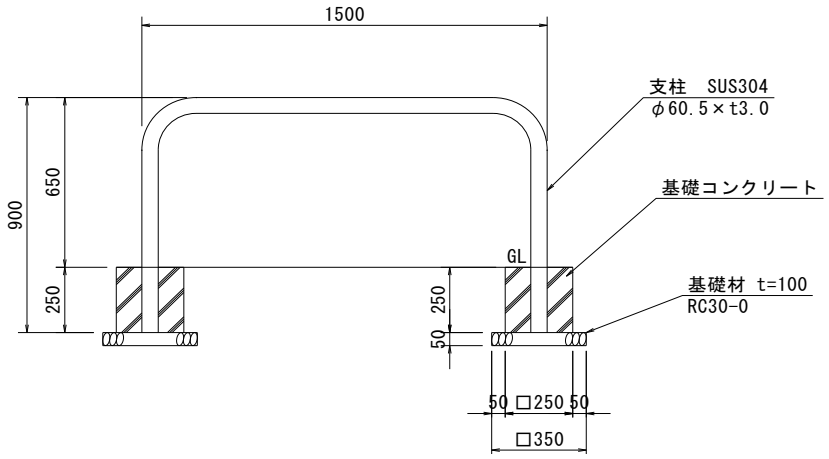

1　基　当り

細別・規格	記号	計　算　式	単位	合　計
車止め			【1.0基当り数量】	
車止め			基	1
W=1500,可動式				
コンクリート		0.25×0.25×0.25×2	m3	0.031
σck=18N/mm2				
型枠		0.25×0.25×4×2	m2	0.50
小型構造物				
基礎材		0.35×0.35×2	m2	0.25
RC-30				
基面整正		0.35×0.35×2	m2	0.2

工　種	既設構造物撤去工				
種別・細別・規格	記号	計　　算　　式	単位	小　計	合　計
構造物撤去工			式		1
防球ﾈｯﾄ撤去　H=14.9m			m		60
防球ﾈｯﾄ撤去　ﾈｯﾄ昇降部			m		20.5
既設高尺フェンス撤去 H=5m			m		6
ｺﾝｸﾘｰﾄﾎﾟｰﾙ撤去 再利用		ﾎﾟｰﾙNo.1～3	本		3
ｺﾝｸﾘｰﾄﾎﾟｰﾙ撤去 切断		ﾎﾟｰﾙNo.4～7	本		4
鋼管ﾎﾟｰﾙ撤去		φ190.7×5.3t×7.5m（ﾌﾟﾚｰﾄ上部）	本		1
殻運搬処理工					
鉄類		既設防球ネット撤去（ネット及び部材等重量計算）表より	kg		950.0
廃ﾌﾟﾗｽﾁｯｸ類		既設防球ネット撤去（ネット及び部材等重量計算）表より	kg		74.6
無筋Co　既設高尺フェンス基礎		0.4×1.2×1.0×3	m3	1.44	2.4
防球ネット根巻		1.6×1.0×0.6×1	m3	0.96	
車止め基礎Co			m3	0.03	
鉄筋Co　ｺﾝｸﾘｰﾄﾎﾟｰﾙ		0.86×1+0.616×3	m3	2.71	2.76
		No.4（H=19.0m：0.86m3/本）+No.5～7（下部除くH=14.7m：0.616m3/本）			
ｺﾝｸﾘｰﾄ根枷		0.0168×3	m3	0.050	
		No.1～No.3（0.0168m3/個）			
SUS屑		車止め	kg		13

単　位　数　量　計　算　書

工　　種	管理施設整備工
種　　別	車止め(固定式)撤去

車止め

S=1:20

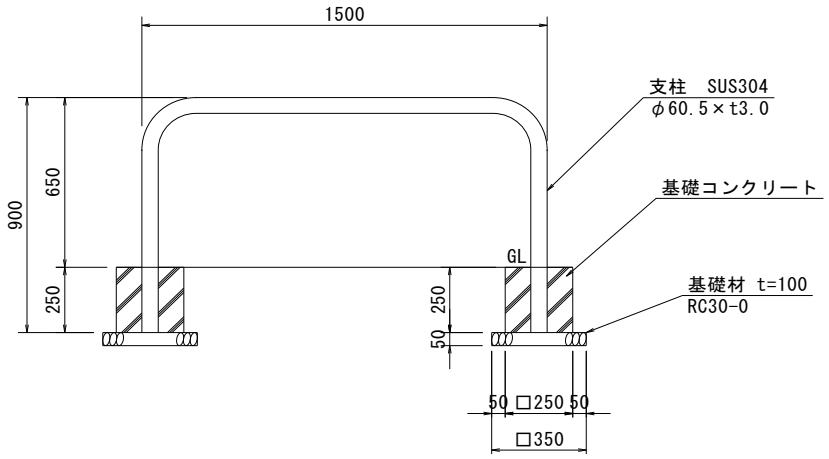

1　基　当り

細別・規格	記号	計　算　式	単位	合　計
車止め				
撤去工				
車止め		撤去	基	1
Co殻		(0.25×0.25×0.25-(0.0605÷2)^2×3.14)×2	m3	0.03
ﾎﾟｰﾙ屑		SUS	kg	13.0

既設防球ネット撤去（ネット及び部材等重量計算）

取付材料	単位重量	呼称	数量	合計重量	備考
鉄類	kg			kg	
ビームφ114.3×4.5t	12.2	m	18.8	229.360	
ビームφ101.6×4.2t	10.1	m	8.2	82.820	
鋼管φ190.7×5.3t	24.2	m	7.5	181.500	
自在バンドE－17	2.9	個	14	40.600	
自在バンドD－17T	1.8	個	7	12.600	
自在バンドD－23T	2.04	個	7	14.280	
自在バンドD－30T	2.37	個	4	9.480	
自在バンドE－30	3.65	個	8	29.200	
L型金具	0.4	個	26	10.400	
メッセンジャーワイヤー38mm2	0.294	m	362	106.428	
メッセンジャーワイヤー55mm2	0.446	m	241	107.486	
ワイヤーロープ9㎜	0.269	m	86	23.134	
ターンバックル12㎜	0.75	個	7	5.250	
ターンバックル16㎜	1.05	個	25	26.250	
巻付グリップ38mm2	0.38	個	28	10.640	
巻付グリップ55mm2	0.44	個	24	10.560	
丸シンブル	0.04	個	12	0.480	
割シンブル	0.1	個	39	3.900	
滑車（一連）φ100	2	個	2	4.000	
滑車（二連）φ100	3.4	個	1	3.400	
シャックルφ16	0.42	個	3	1.260	
手動ウインチ（1000kg用）	18.5	台	2	37.000	
鉄類合計				950.028	
廃プラ類				kg	
エコハイブリッドネット	0.075	m2	995	74.625	
廃プラ計				74.625	
コンクリート類				kg	
コンクリートポール（下部除く14.9m）	1,540	本	3	4,620.000	0.616m3/本
コンクリートポール（19m）	2,150	〃	1	2,150.000	0.86m3/本
コンクリート根枷1200×200	42	個	3	126.000	0.0168m3/個
コンクリート類合計				6,896.000	